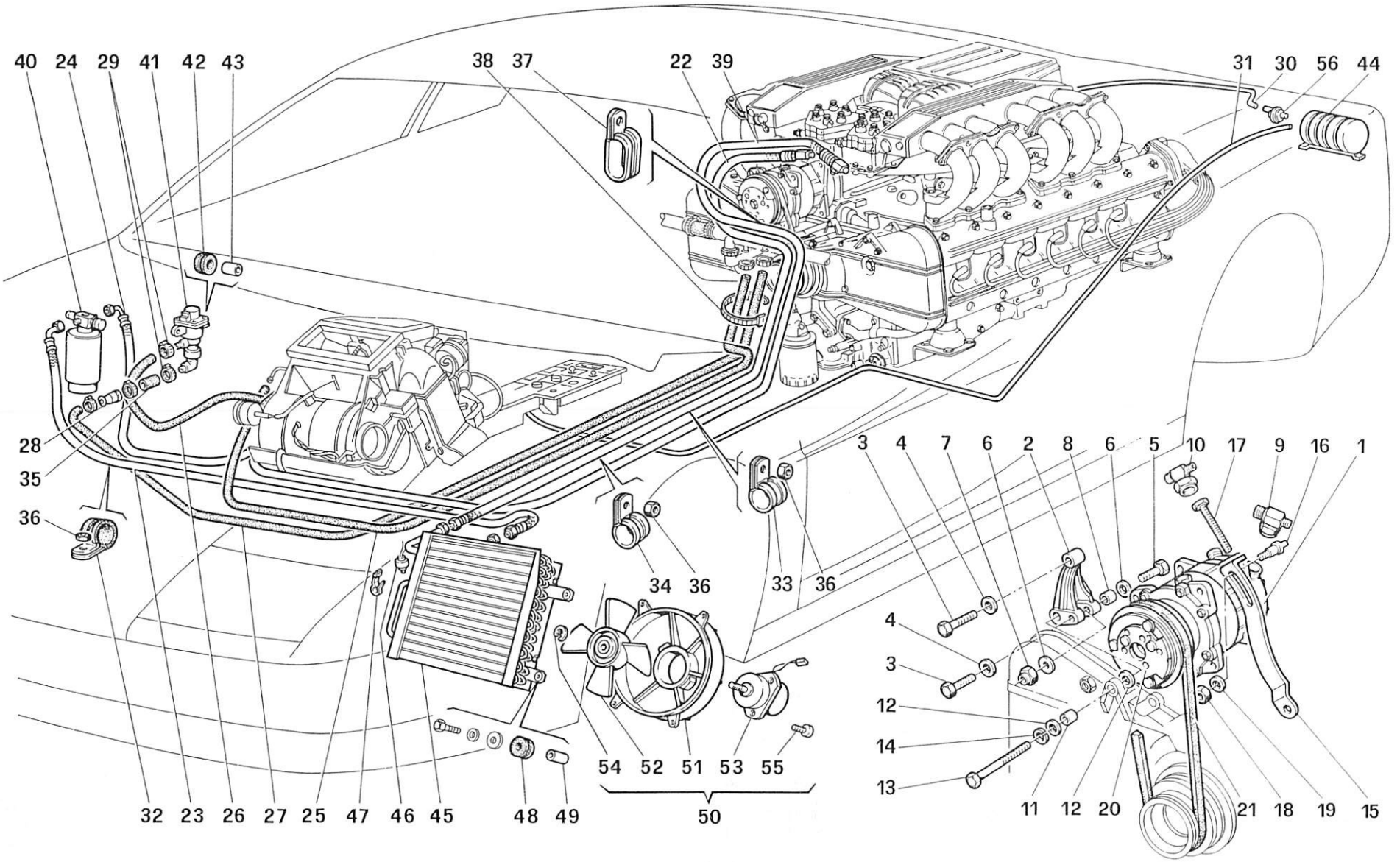

09212

Ferrari testarossa

IMPIANTO CONDIZIONAMENTO ARIA

AIR CONDITIONING SYSTEM

TAV. **43**

DATA: *DICEMBRE 1984*