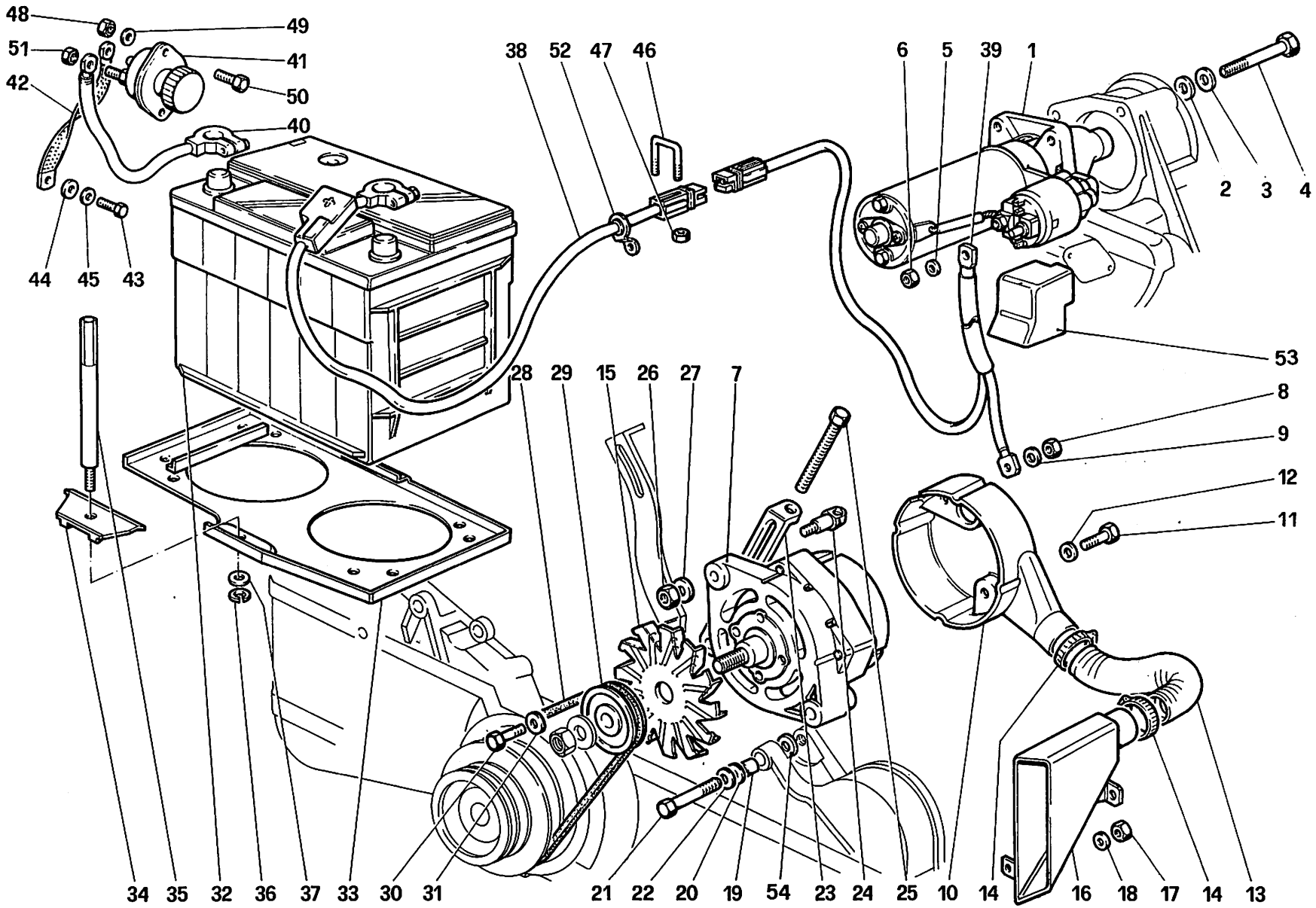

08921

Ferrari testarossa

GENERAZIONE DI CORRENTE
CURRENT GENERATION

TAV. 42
DATA: DICEMBRE 1984