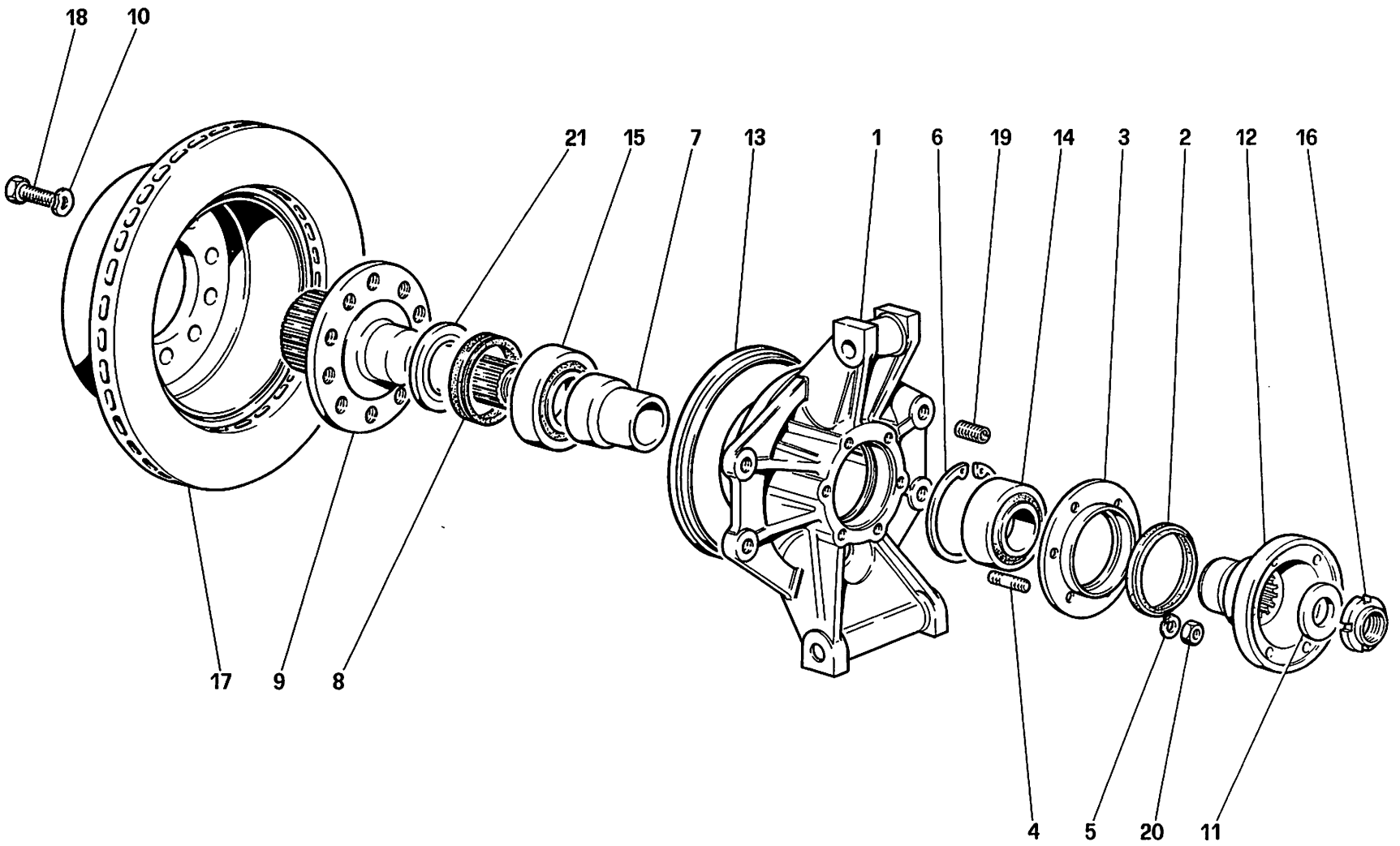

08105

Ferrari testarossa

SOSPENSIONE POSTERIORE - DISCO FRENO
REAR SUSPENSION - BRAKE DISC

TAV. **38**
DATA: *DICEMBRE 1984*