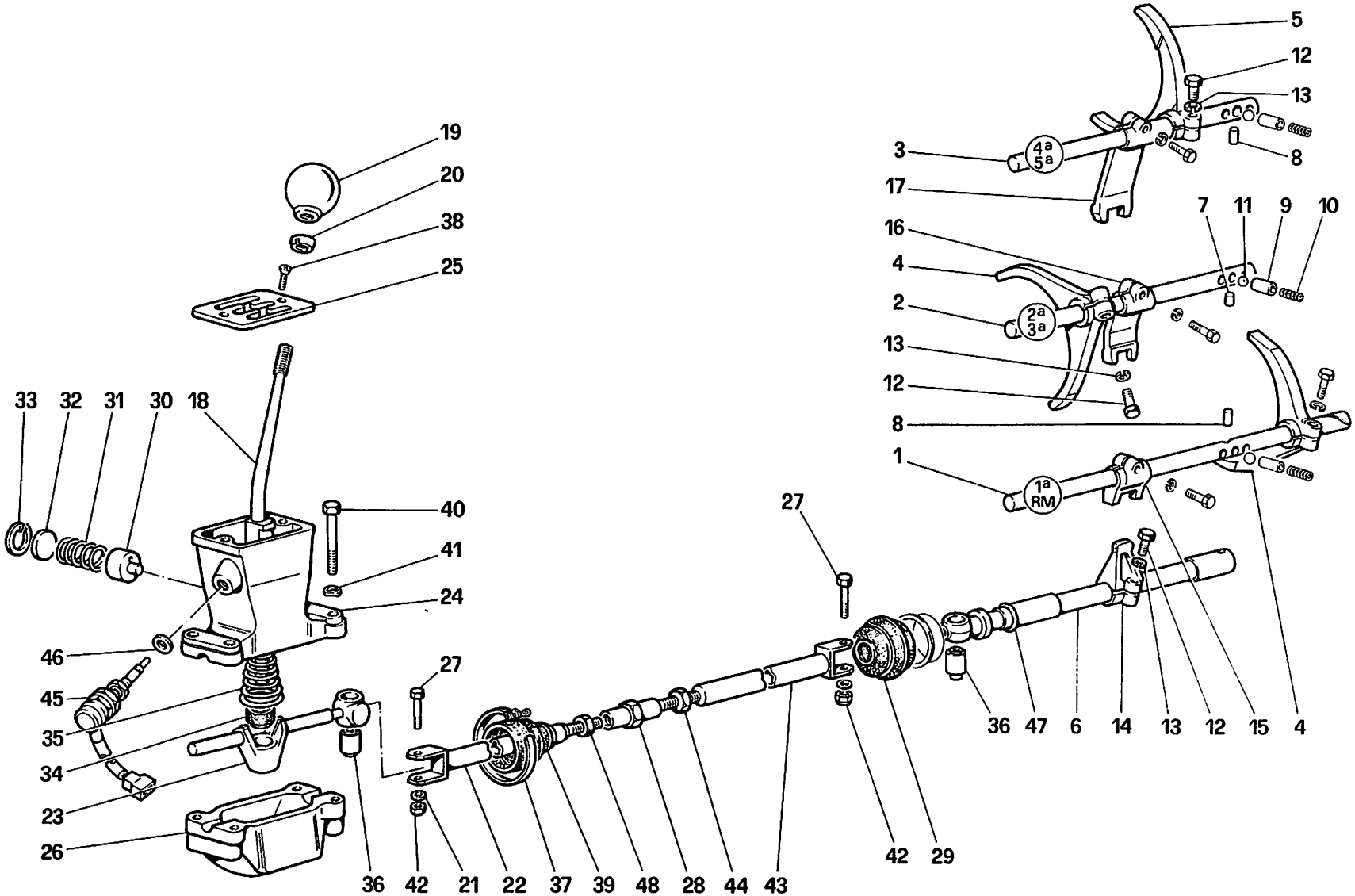

05605

Ferrari testarossa

COMANDI E CAMBIO
GEAR BOX CONTROLS

TAV. 28
DATA: DICEMBRE 1984