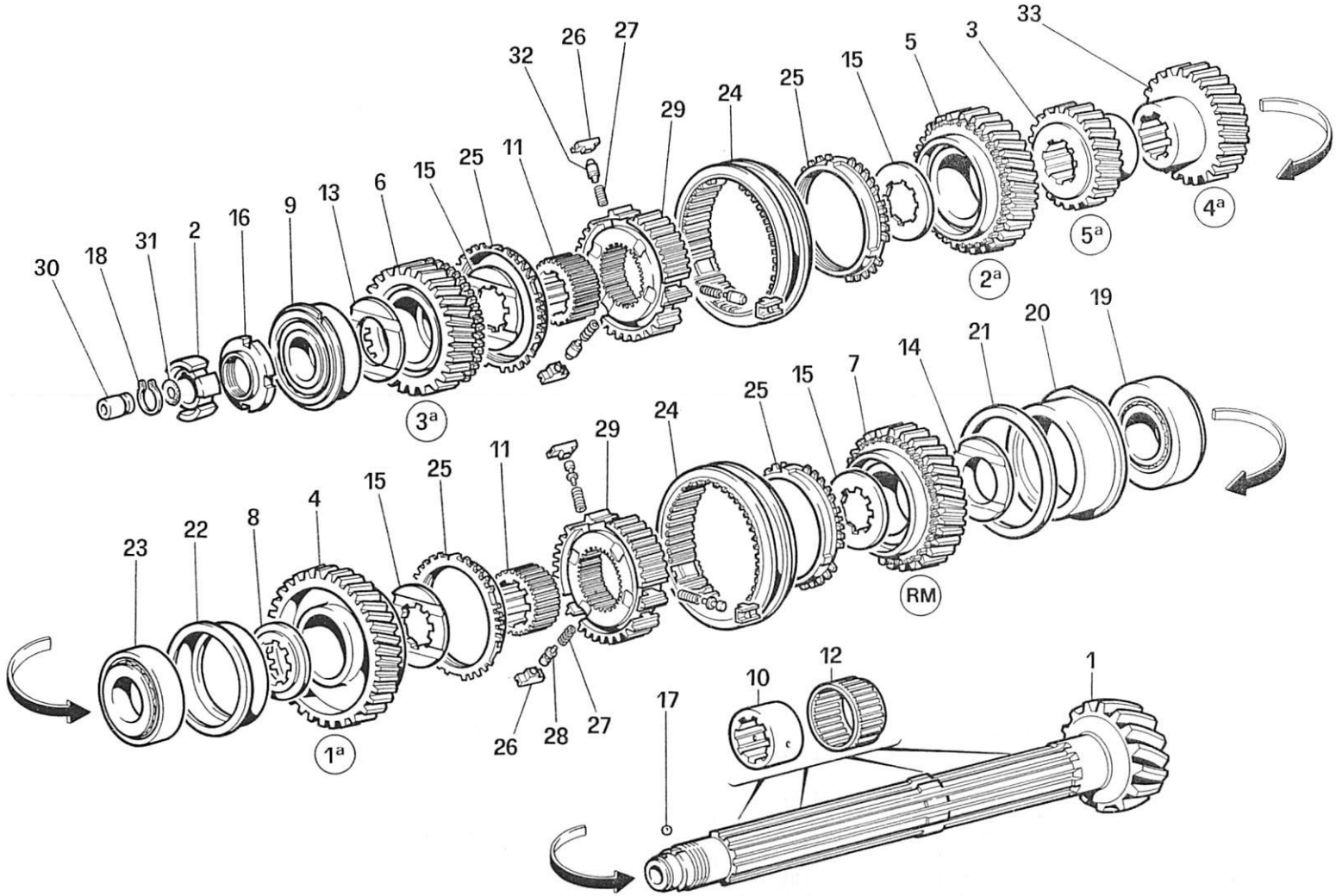

05410

Ferrari testarossa

RUOTISMI ALBERO SECONDARIO CAMBIO

LAY SHAFT GEARS

TAV. **27**

DATA: *DICEMBRE 1984*