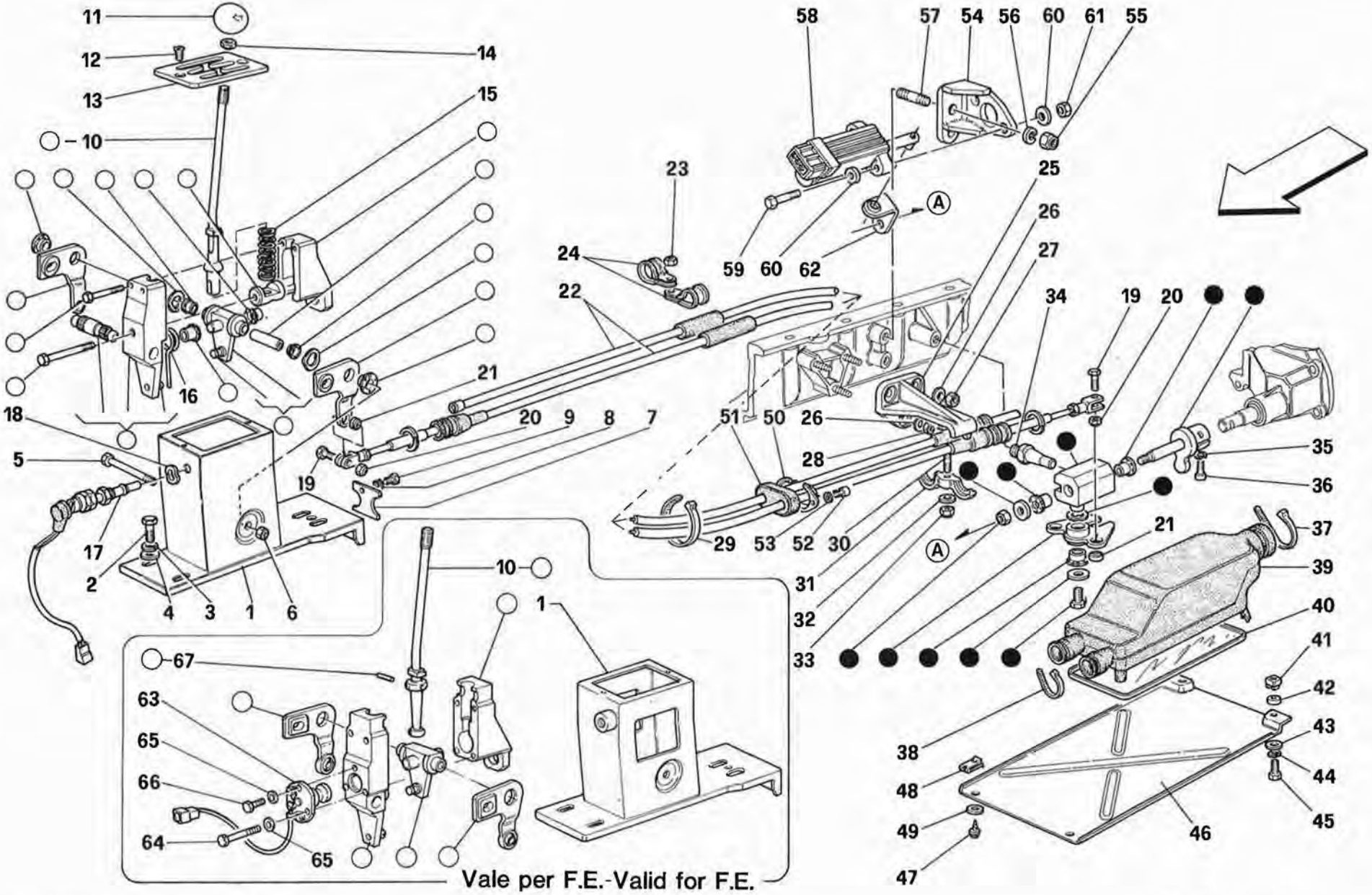

MONDIAL

COMANDI ESTERNI CAMBIO

OUTSIDE GEARBOX CONTROLS

TAV. 28

DATA: NOVEMBRE '92