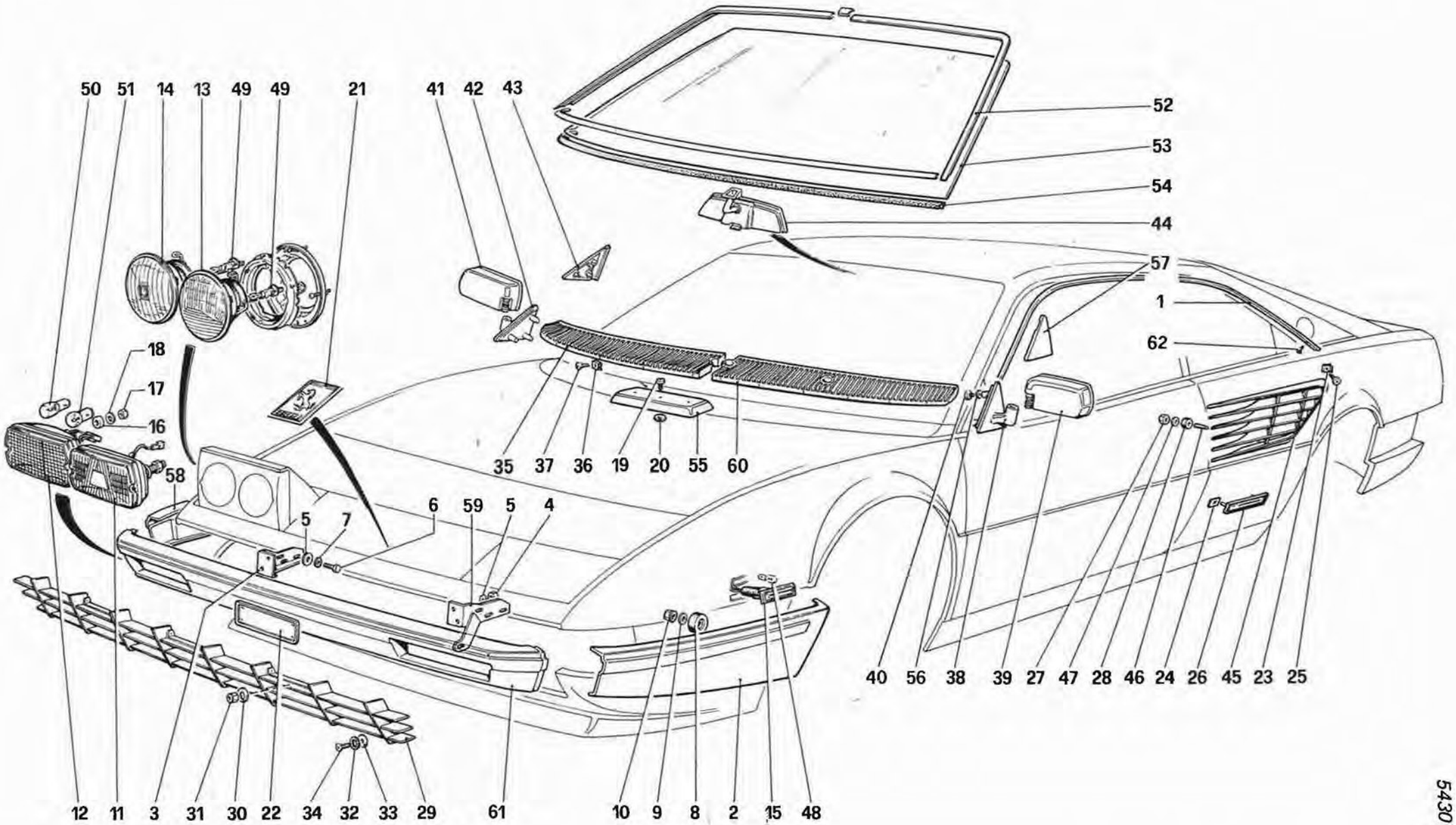

mondial 8

PARAURTI - PROIETTORI E CRISTALLI ANTERIORI

TAV. **109**

DATA : APRILE 1981