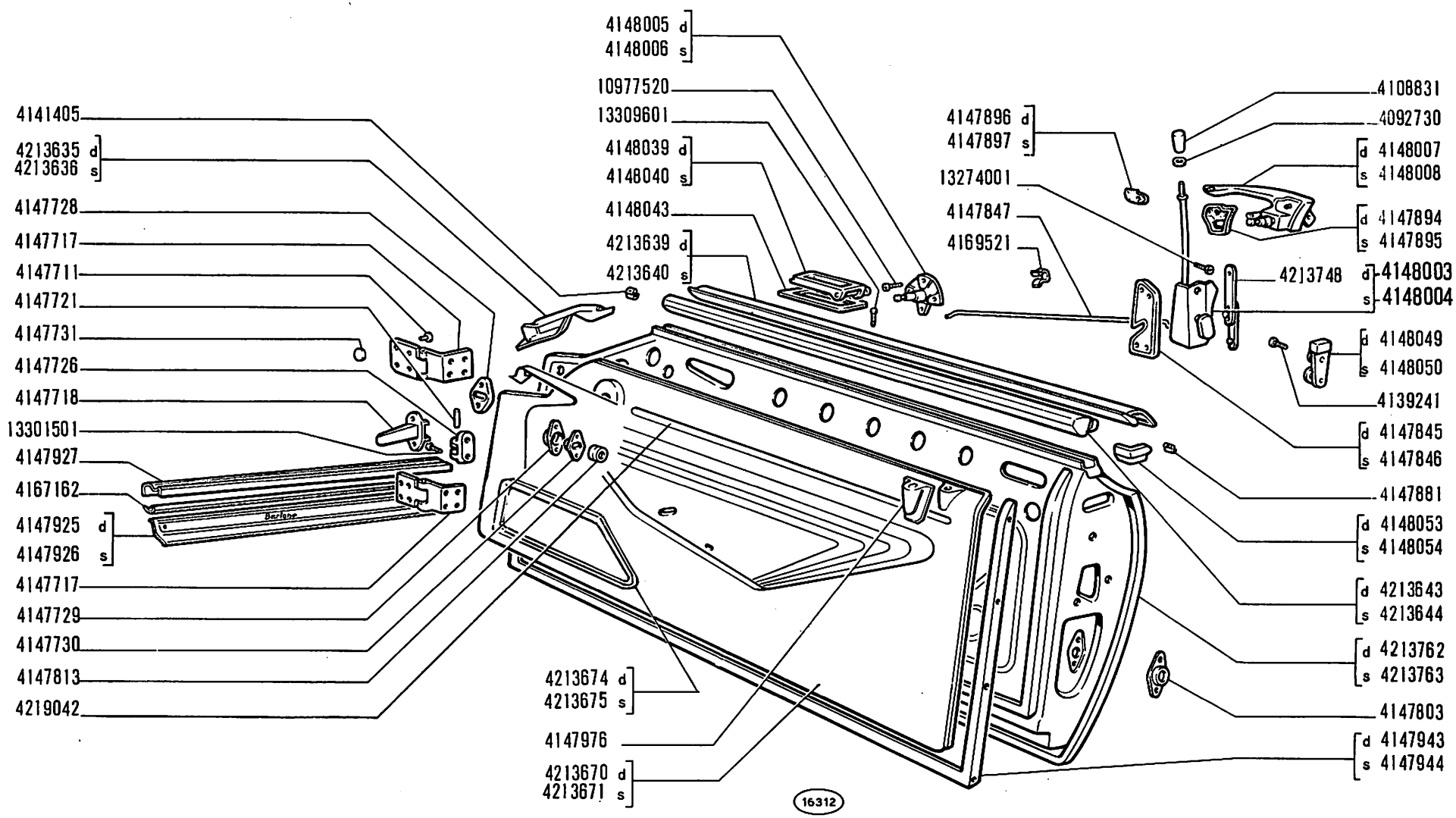

FIAT DINO 2400
(tipo 135 BC)

PORTE

- *Portes*
- *Türen*
- *Doors*
- *Puertas*

L1.09

1/3

X-1969