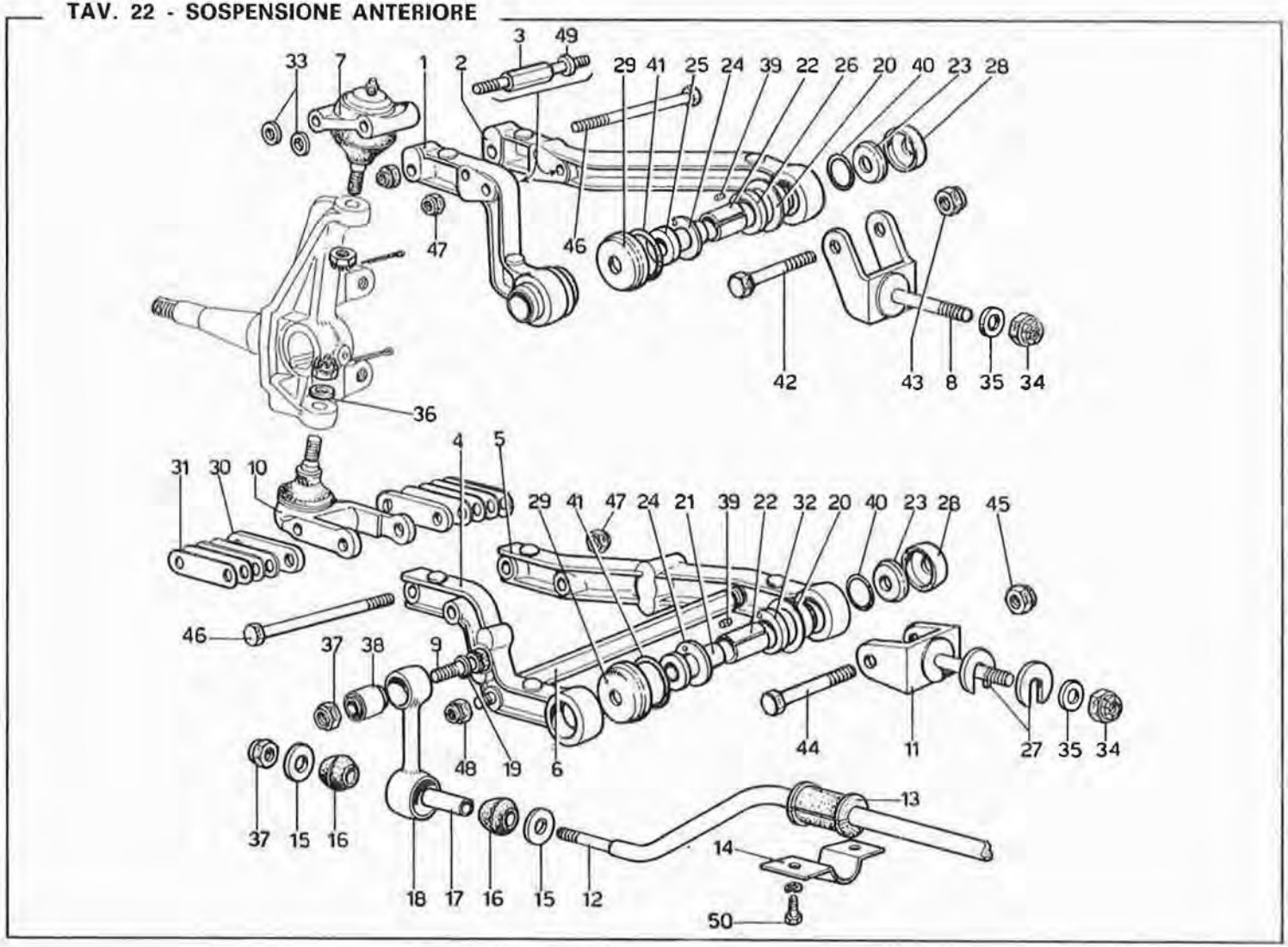TAV. 22 - SOSPENSIONE ANTERIORE