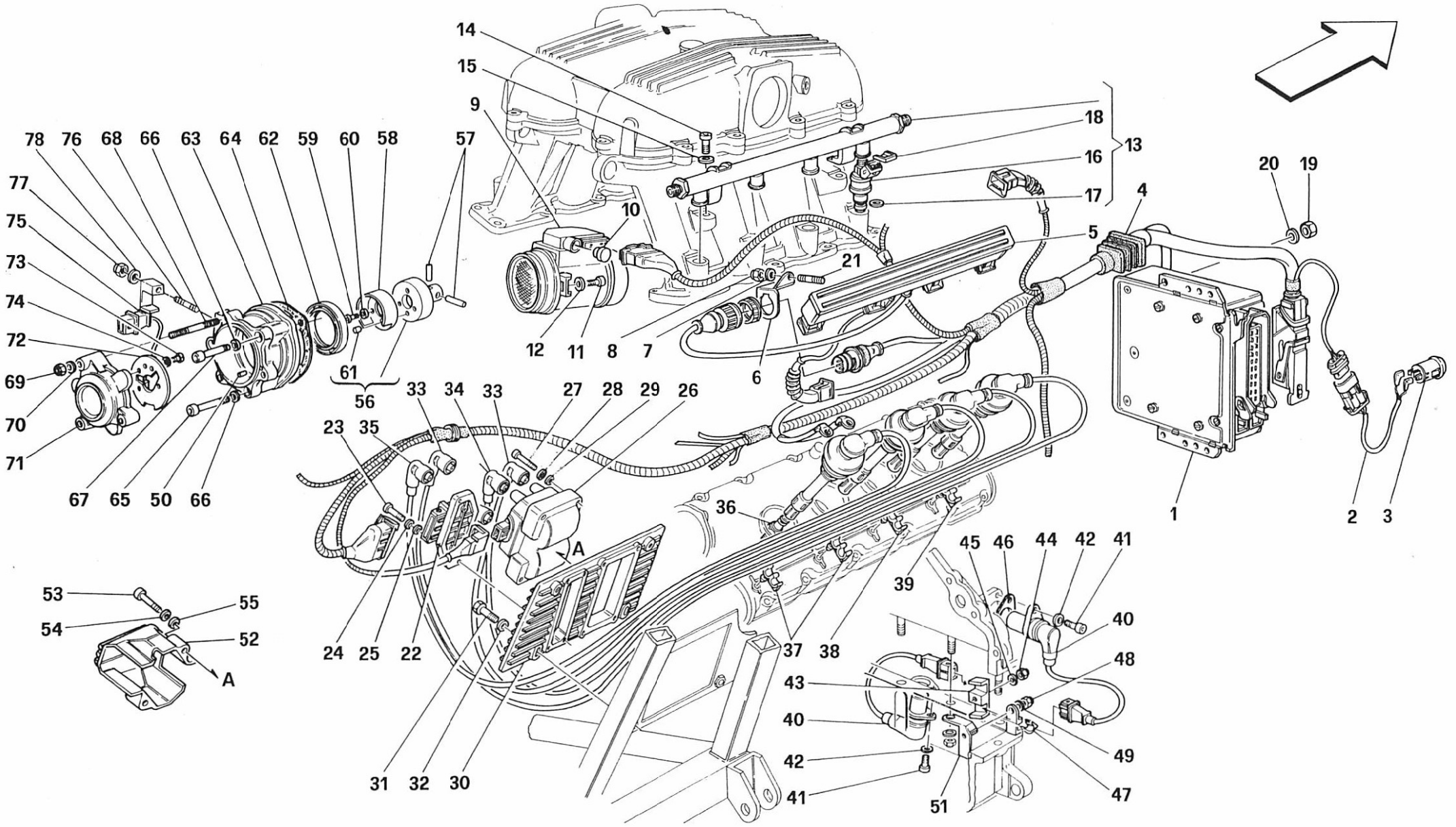

348 tb/ts

INIEZIONE - ACCENSIONE -MOTRONIC 2.7-

AIR INJECTION - IGNITION -MOTRONIC 2.7-

TAV. 7/A

DATA: MAGGIO '93