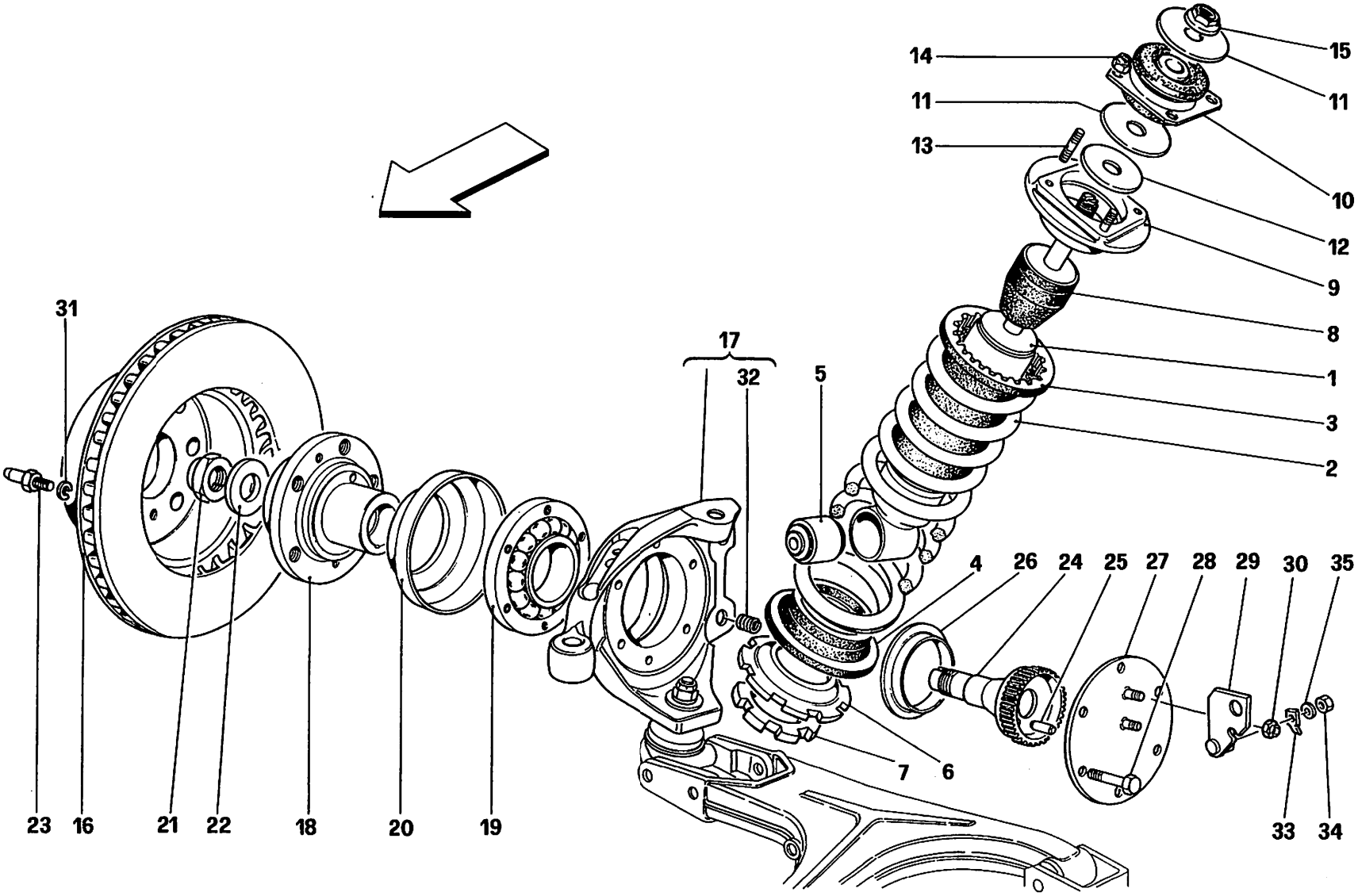


348 tb/ts

**SOSPENSIONE ANTERIORE - AMMORTIZZATORE E DISCO FRENO -Vale fino alla vett. Ass. Nr. 8798-**

**FRONT SUSPENSION - SHOCK ABSORBER AND BRAKE DISC -Valid till car Ass. Nr. 8798-**

**TAV. 37**

DATA: MAGGIO '93