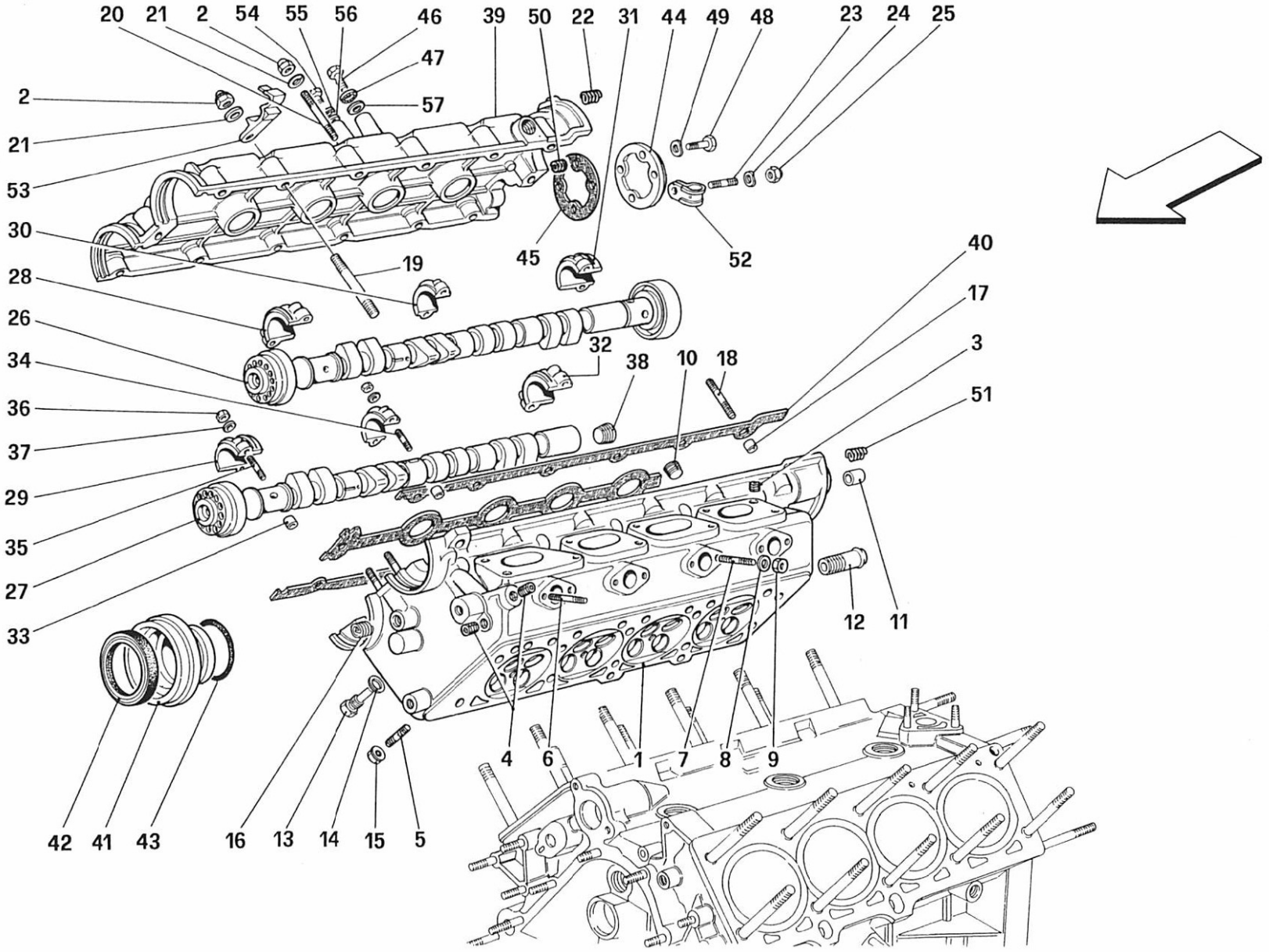

348 tb/ts

TESTA CILINDRI DESTRA

R.H. CYLINDER HEAD

TAV. 3

DATA: MAGGIO '93