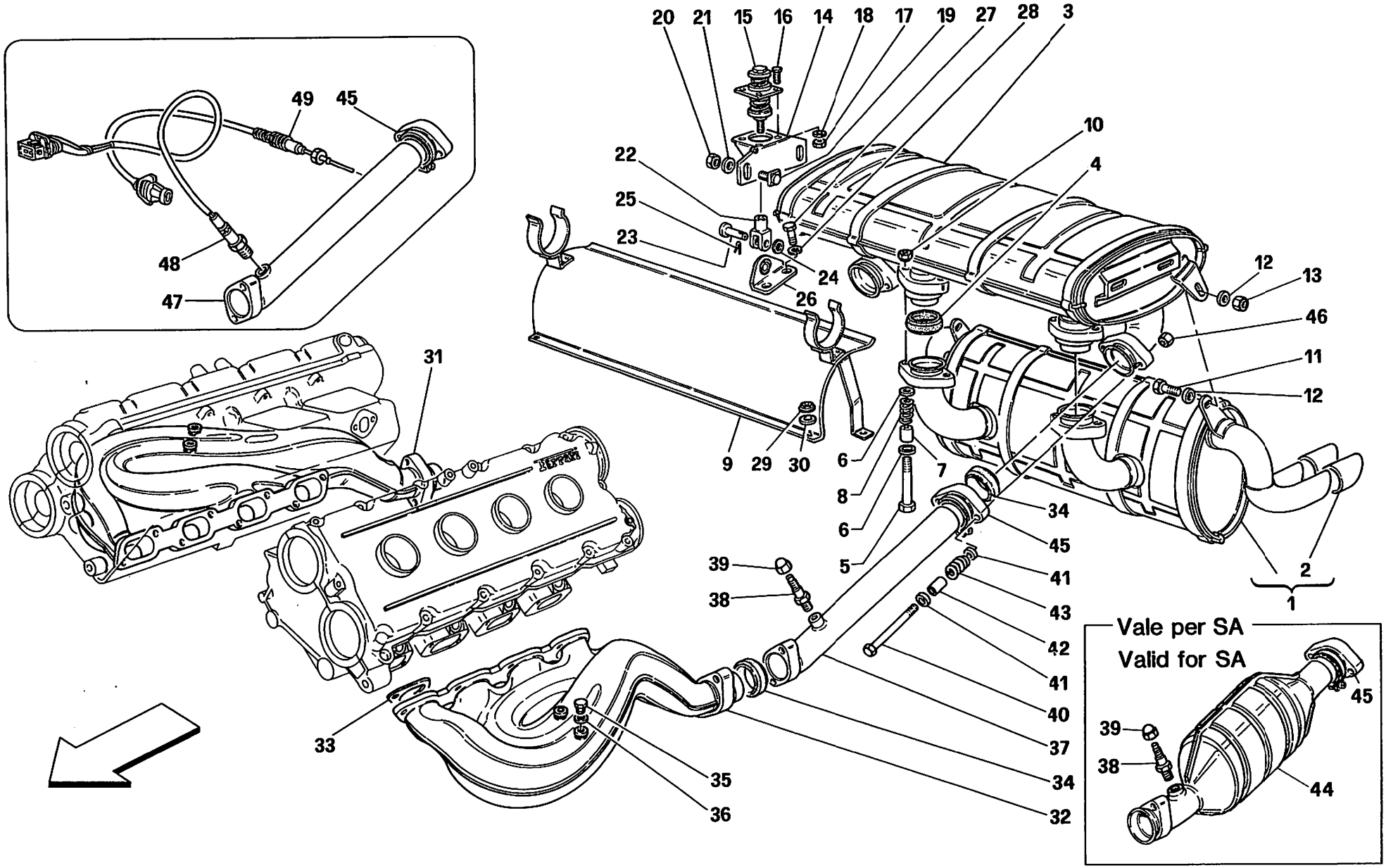

348 tb/ts

IMPIANTO DI SCARICO -Non vale per vetture catalizzate-

EXHAUST SYSTEM -Not for catalytic vehicles-

TAV. 14

DATA: MAGGIO '93