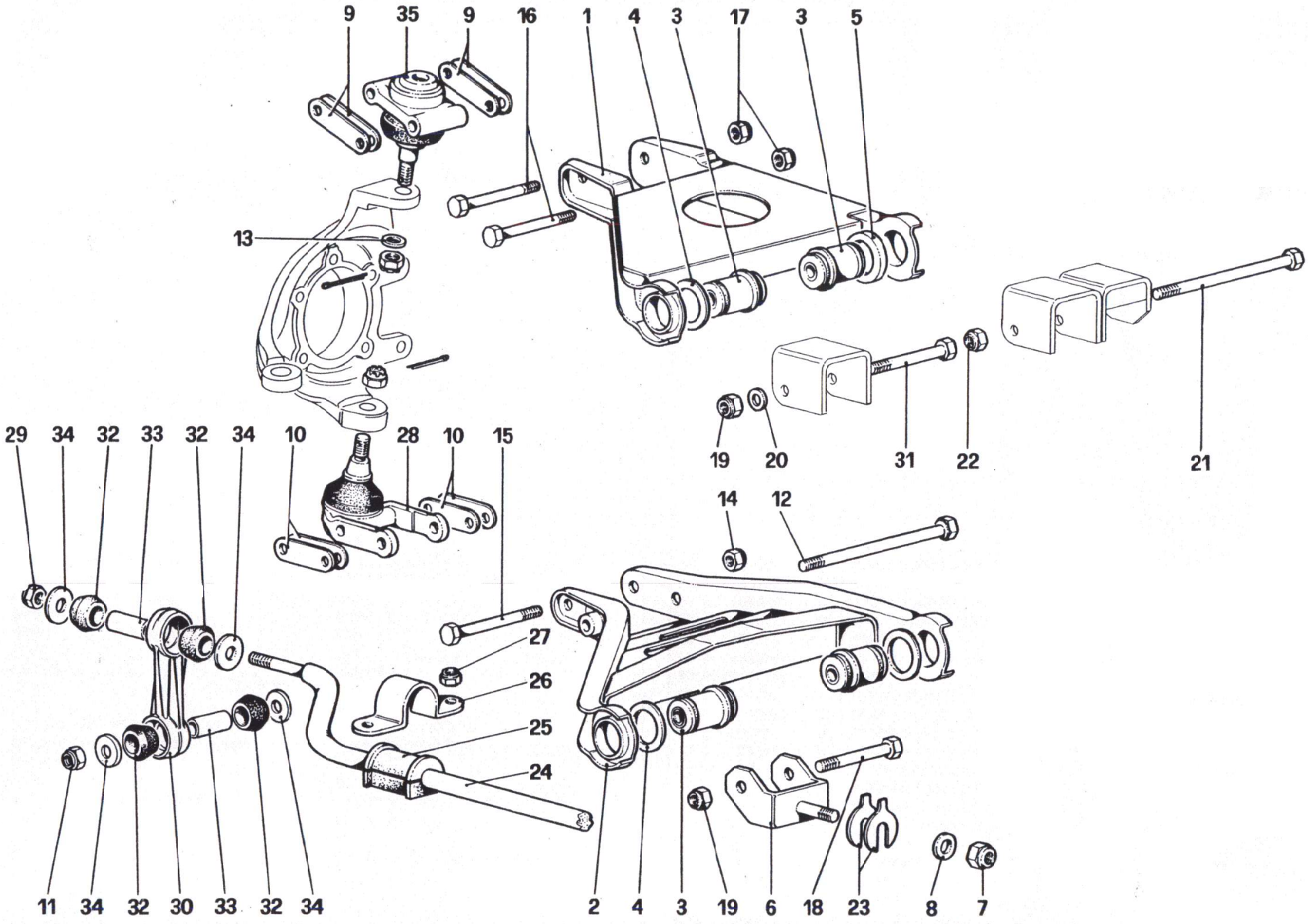

07916

328 / 328 GTB / GTS

SOSPENSIONE ANTERIORE — LEVE - Fino alla vettura N. 76625

FRONT SUSPENSION — WISHBONES - Up to car No. 76625

TAV. 44

DATA: OTTOBRE 88