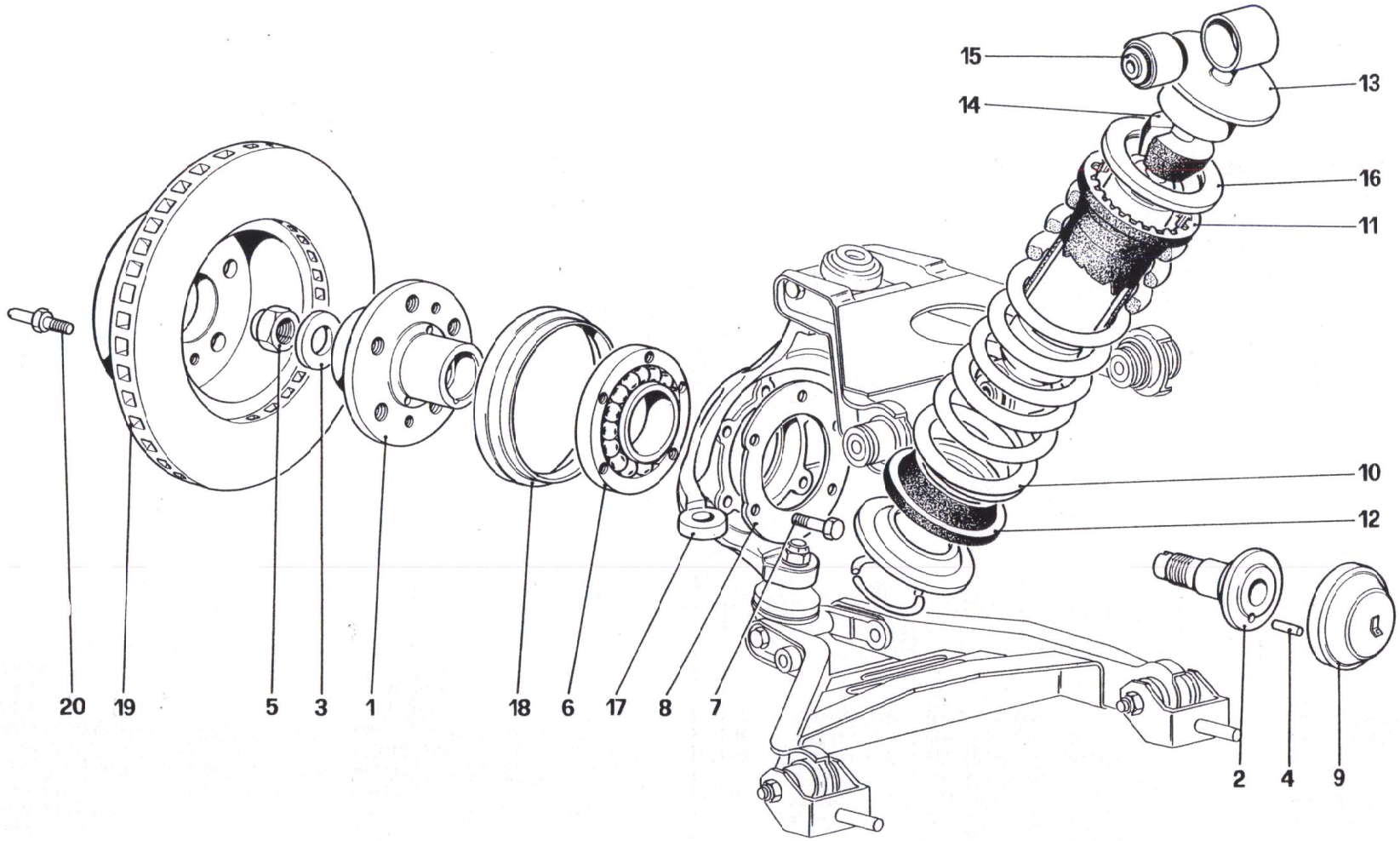

07814

328 / 328 GTB / GTS

SOSPENSIONE ANTERIORE — AMMORTIZZATORE E DISCO FRENO - Fino alla vettura N. 76625

FRONT SUSPENSION — SHOCK ABSORBER AND BRAKE DISC - Up to car No. 76625

TAV. 42

DATA: OTTOBRE 88