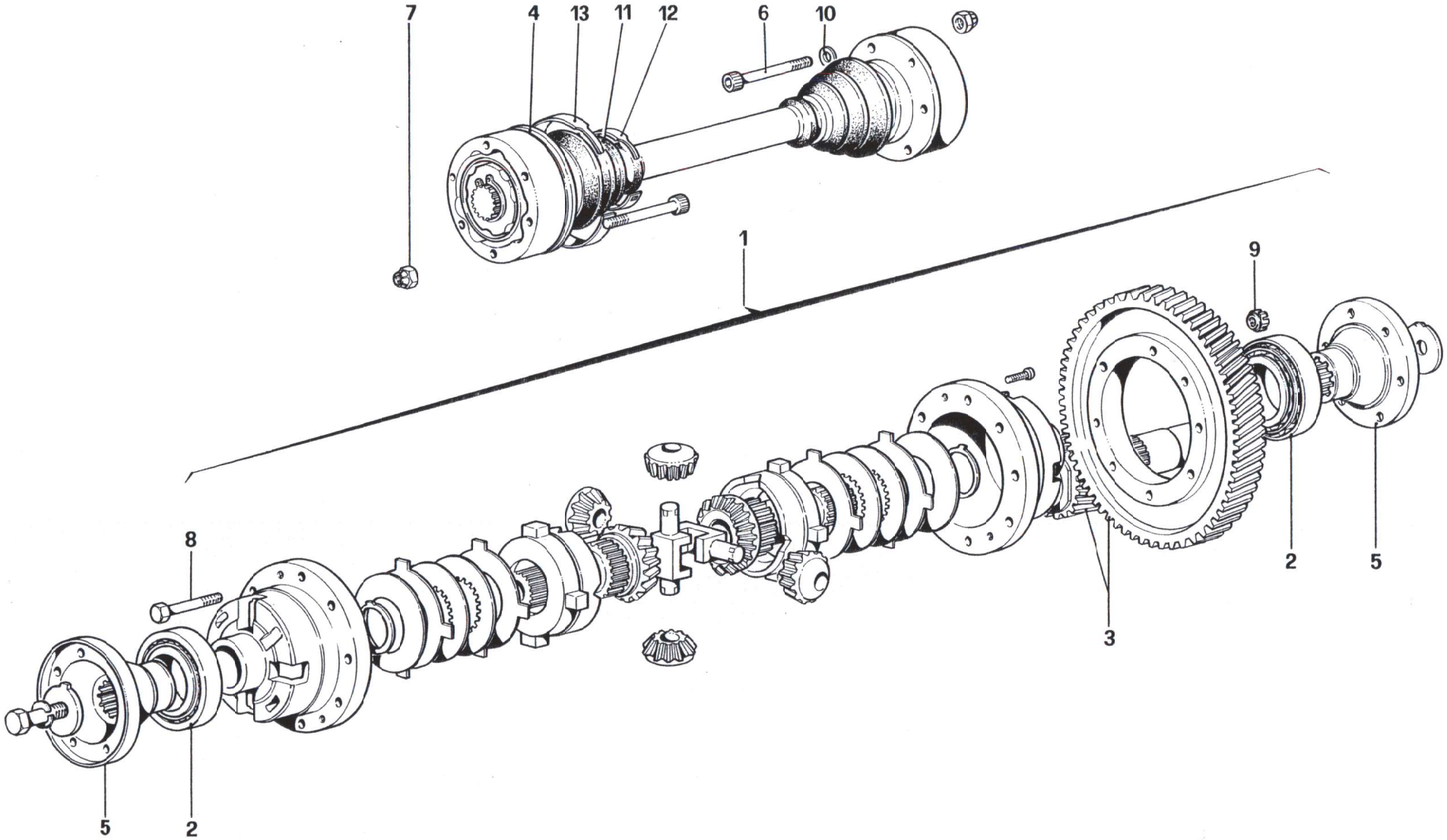

06306

328 / 328
GTB / GTS

DIFFERENZIALE E SEMIASSI

DIFFERENTIAL AND AXLE SHAFT

TAV. 32

DATA: OTTOBRE 88