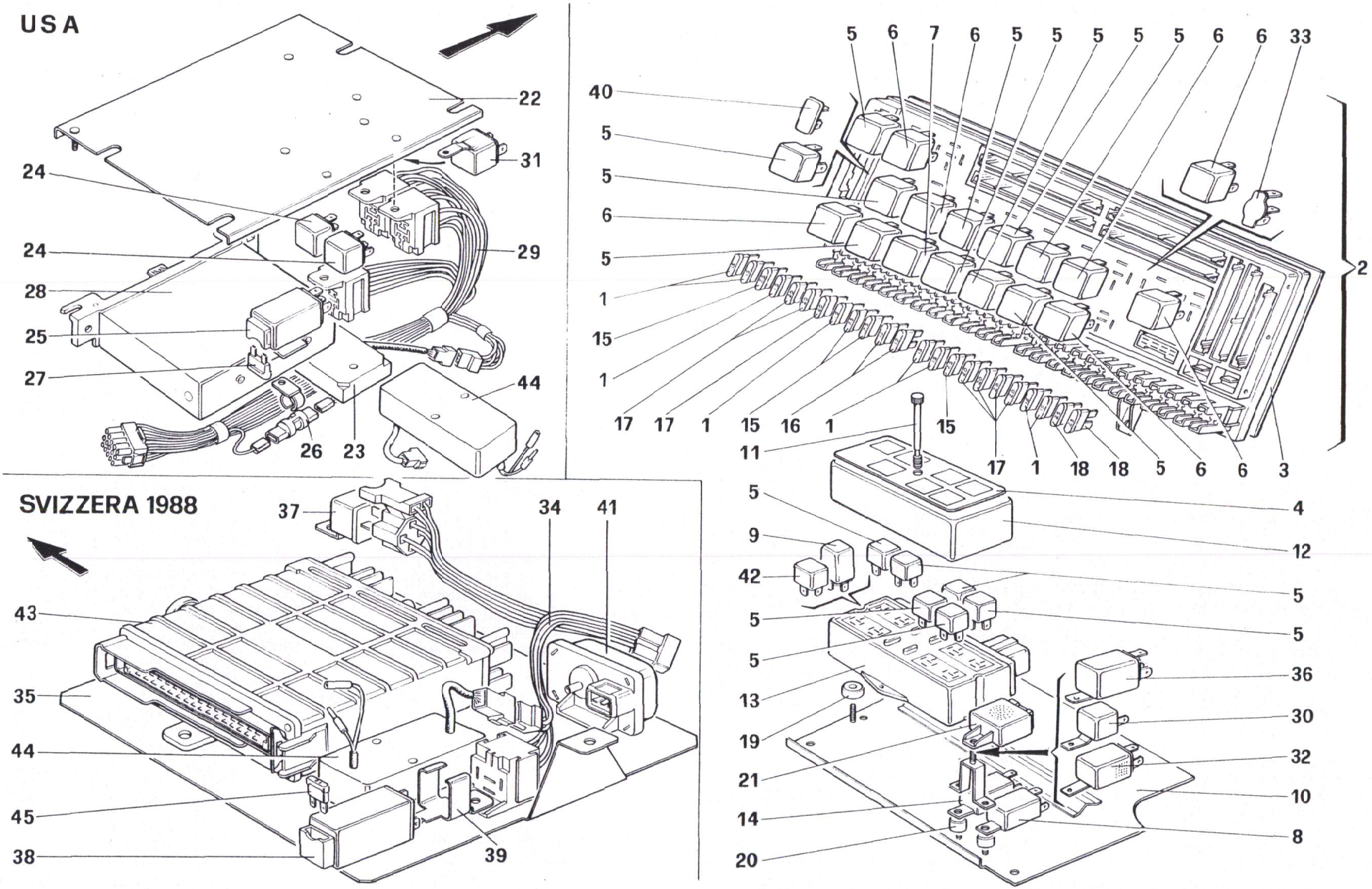

57022

328 / 328 GTB / GTS

CENTRALINE ELETTRICHE

ELECTRICAL BOARDS

TAV. 126

DATA: OTTOBRE 88