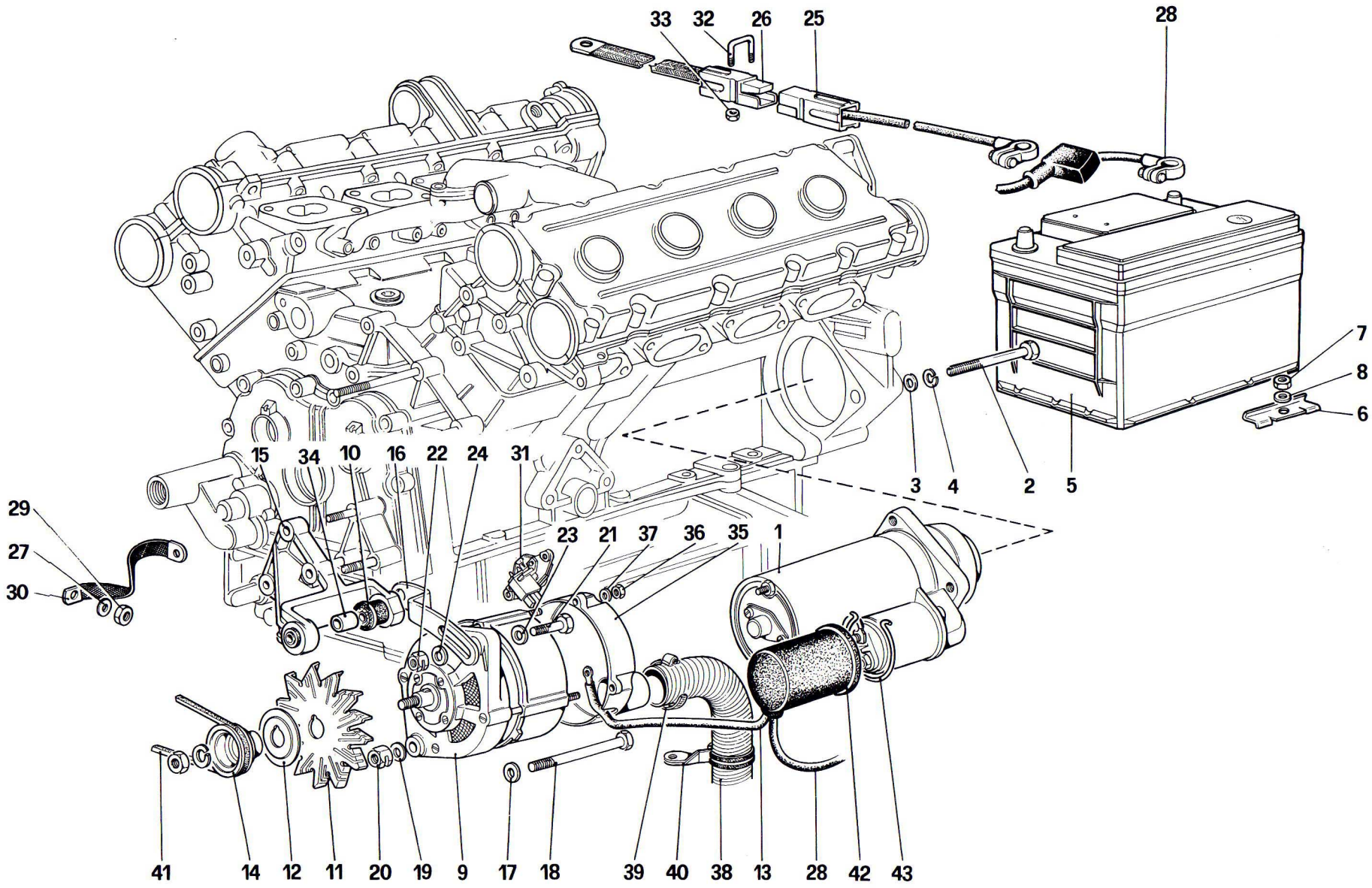

08923

308 quattrovalvole

GENERAZIONE DI CORRENTE *Per doppia cinghia*

ELECTRIC GENERATING SYSTEM *for 2 individual belt*

TAV. 39

DATA : ***MARZO 1985***