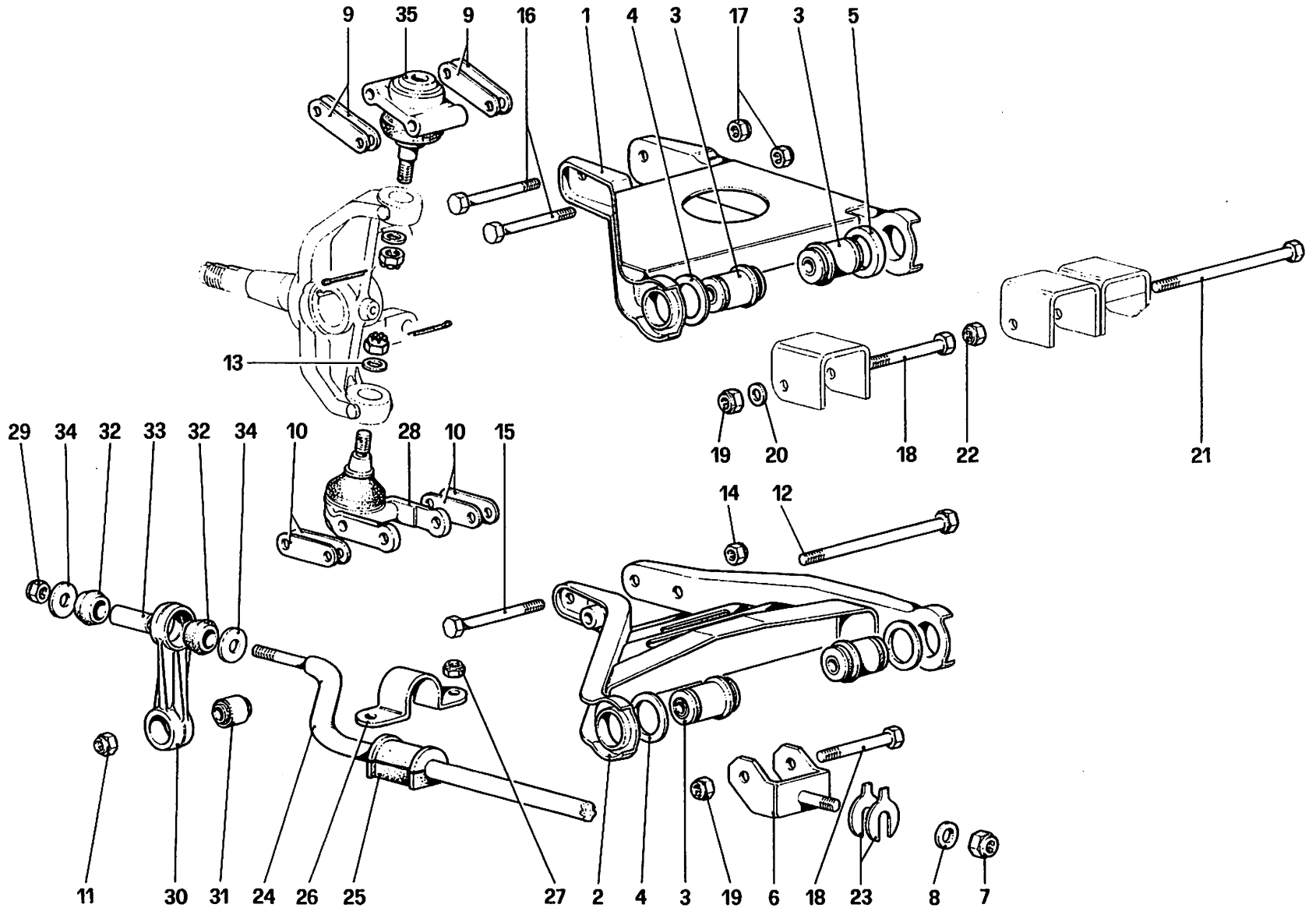

07903

308 GTBi 308 GTSi

SOSPENSIONE ANTERIORE - LEVE

TAV. 33

DATA : MAGGIO 1981