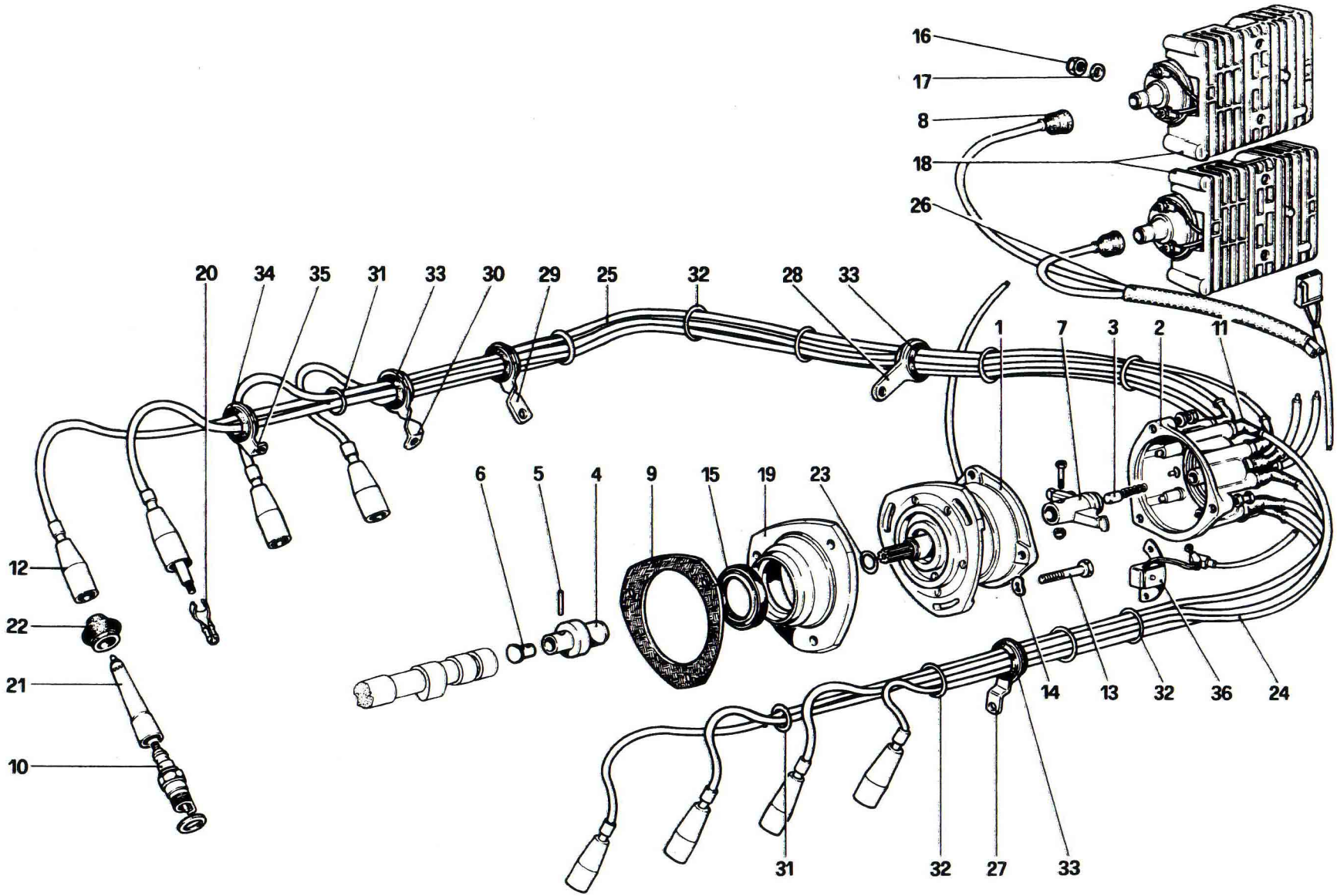

Ferrari

308 GTB 308 GTS

ACCENSIONE MOTORE (DALLA VETTURA N. 23561 GTB - 22265 GTS)

TAV. 42

ESPONENTE MODIFIC

DATA : GIUGNO 1980