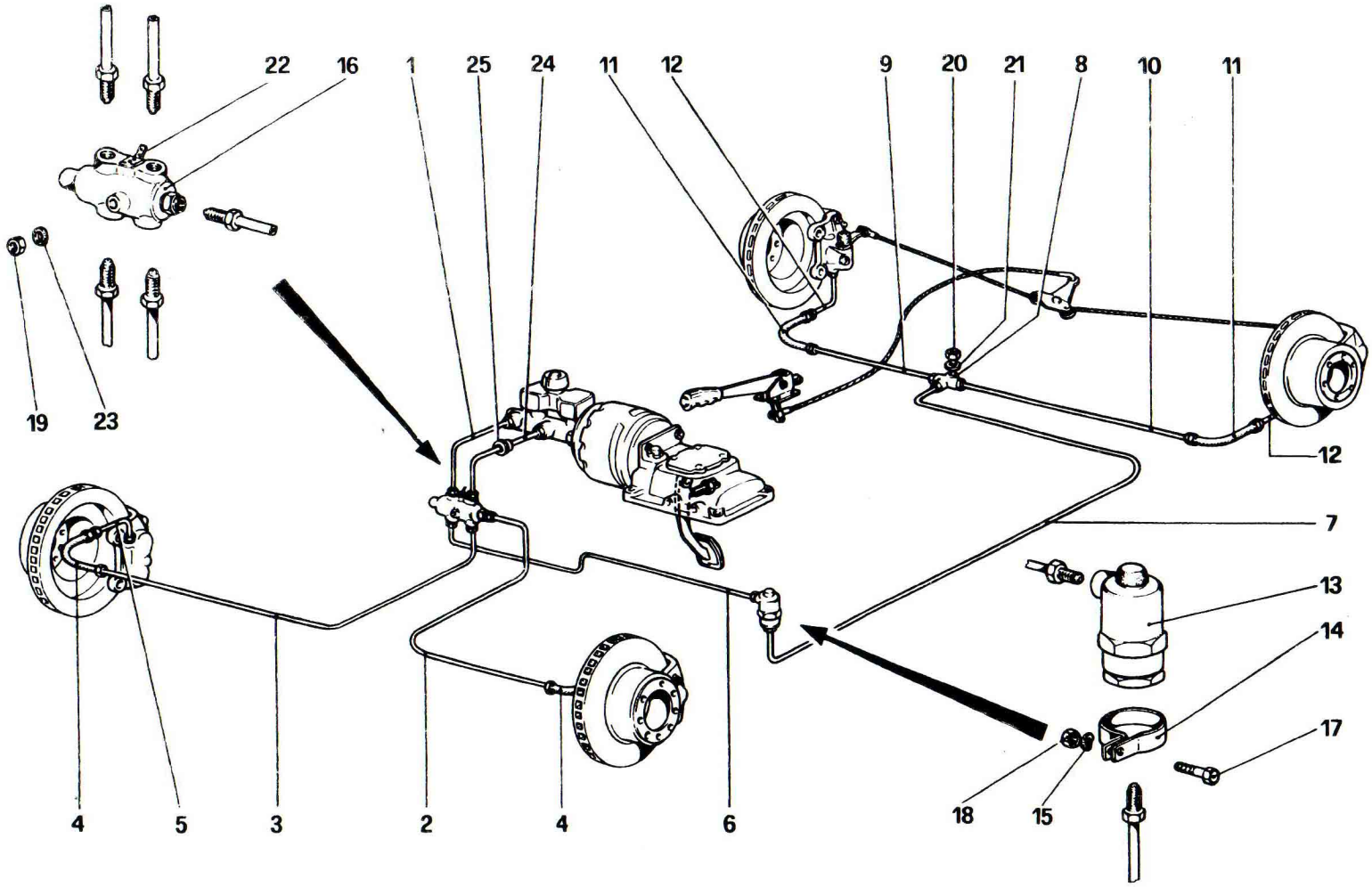

Ferrari

308 GTB 308 GTS

IMPIANTO FRENI

TAV. 31

ESPONENTE MODIFIC

DATA : GIUGNO 1980