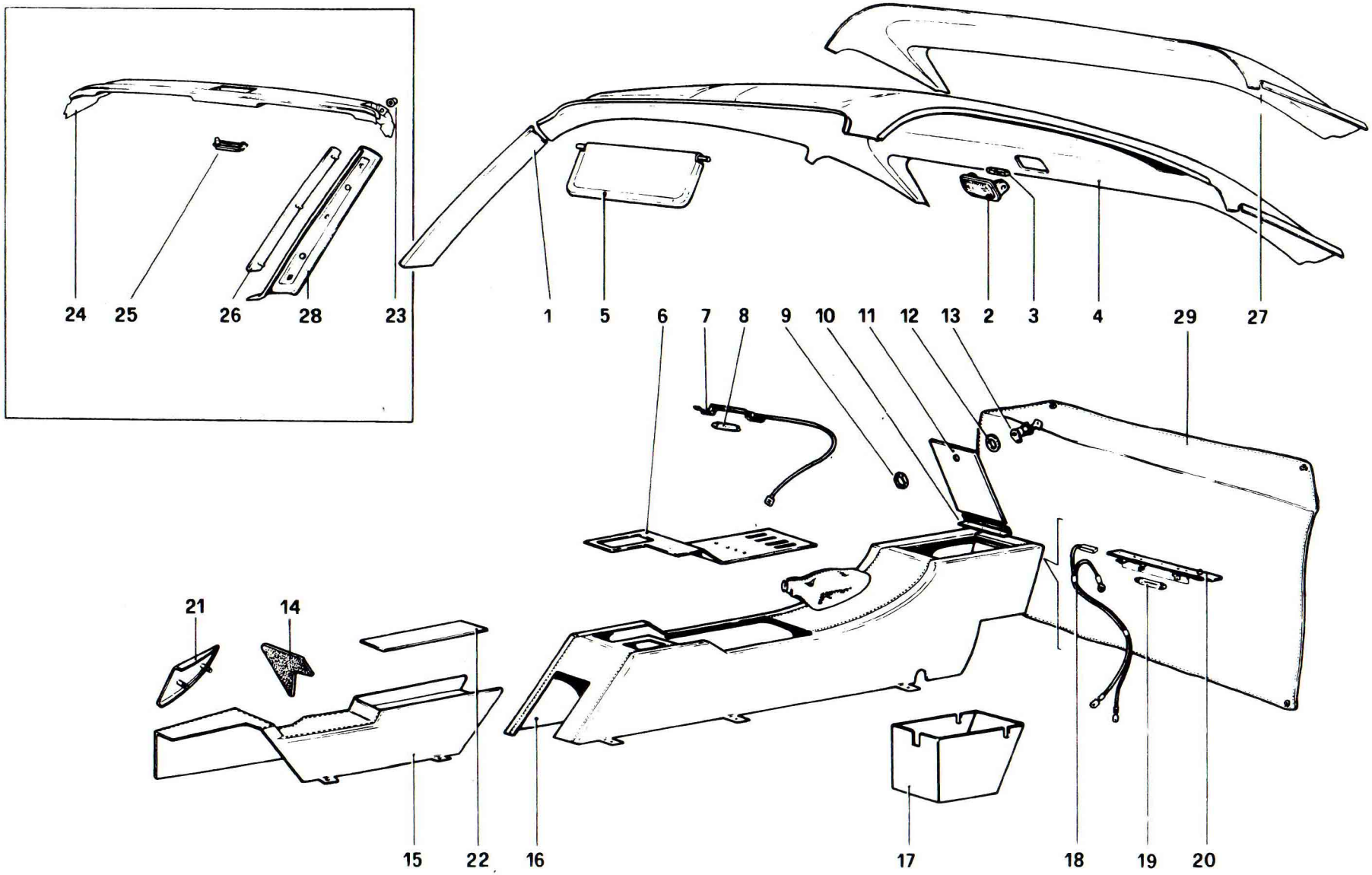

Ferrari

308 GTB 308 GTS

TUNNEL CENTRALE E PADIGLIONE

TAV. 162

ESPONENTE MOD.:

DATA : GIUGNO 1980