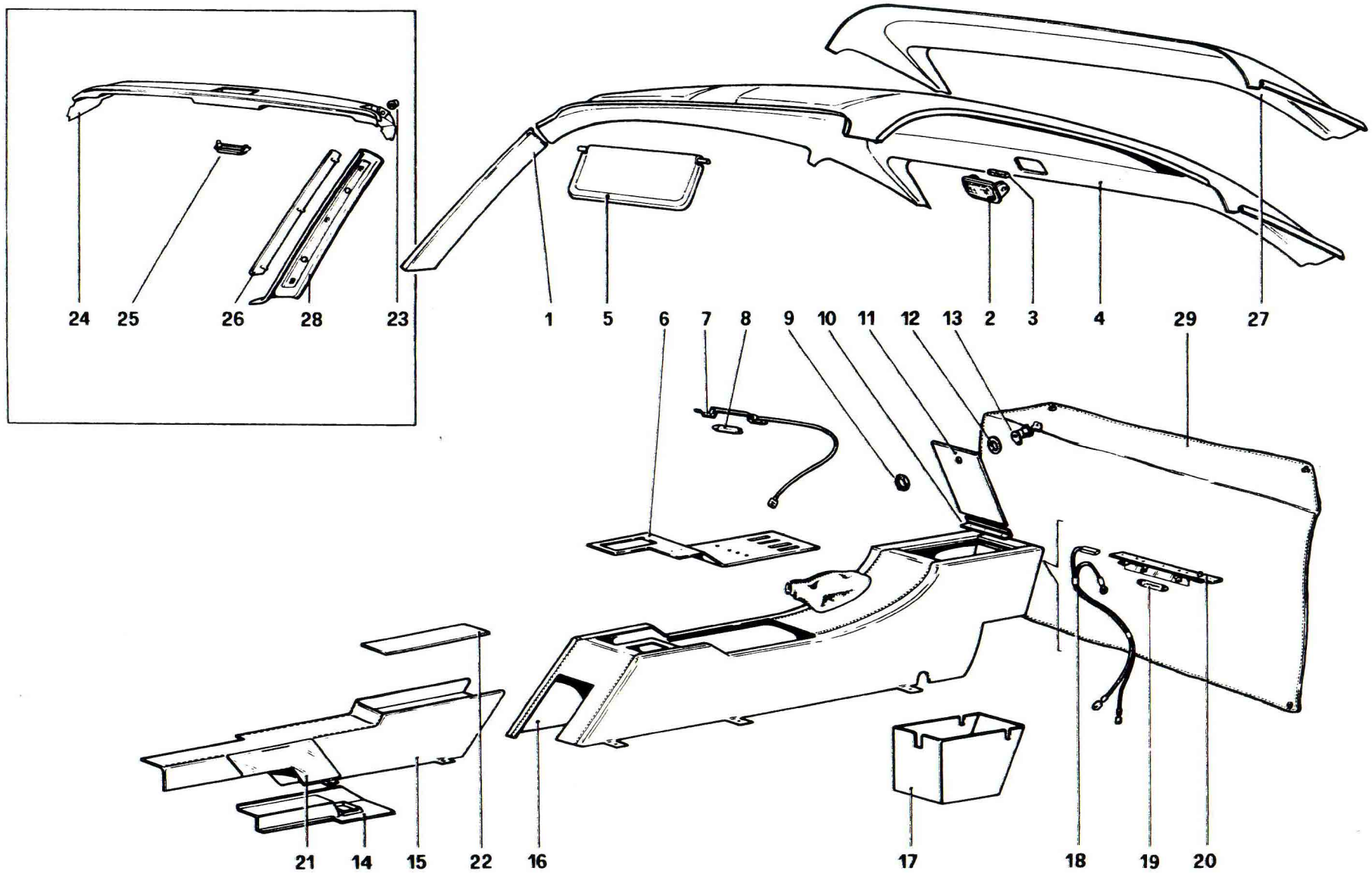

Ferrari

308 GTB 308 GTS

TUNNEL CENTRALE E PADIGLIONE

TAV. 112

ESPONENTE MODIFICA

DATA : GIUGNO 1980