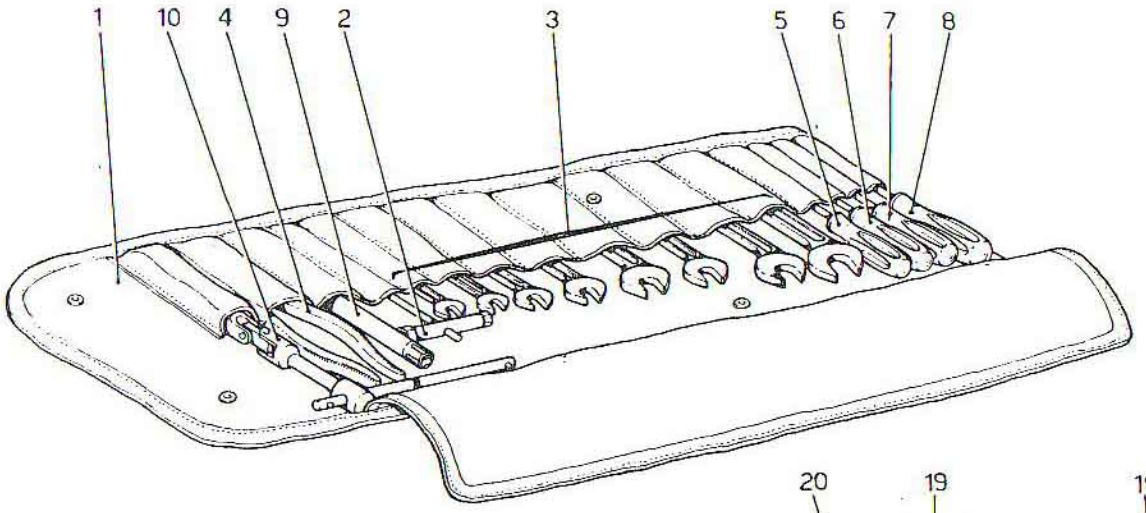

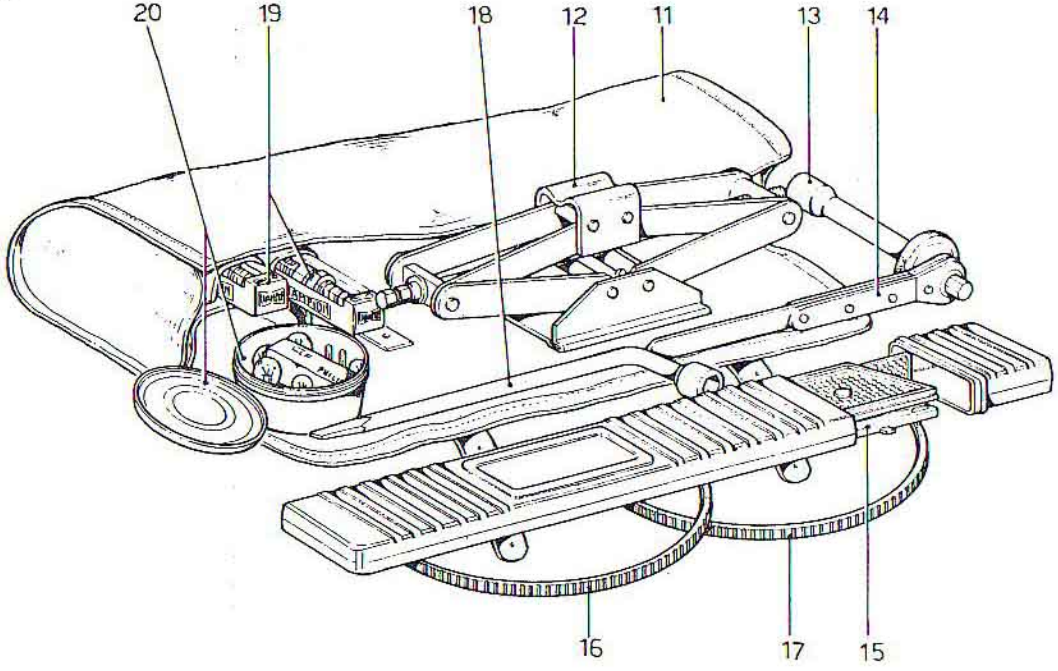

Ferrari Dino 308 GT4

DOTAZIONE ATTREZZI

Note:

TAV. 42

ESPONENTE MODIFICA:

DATA: **MAGGIO 1976**