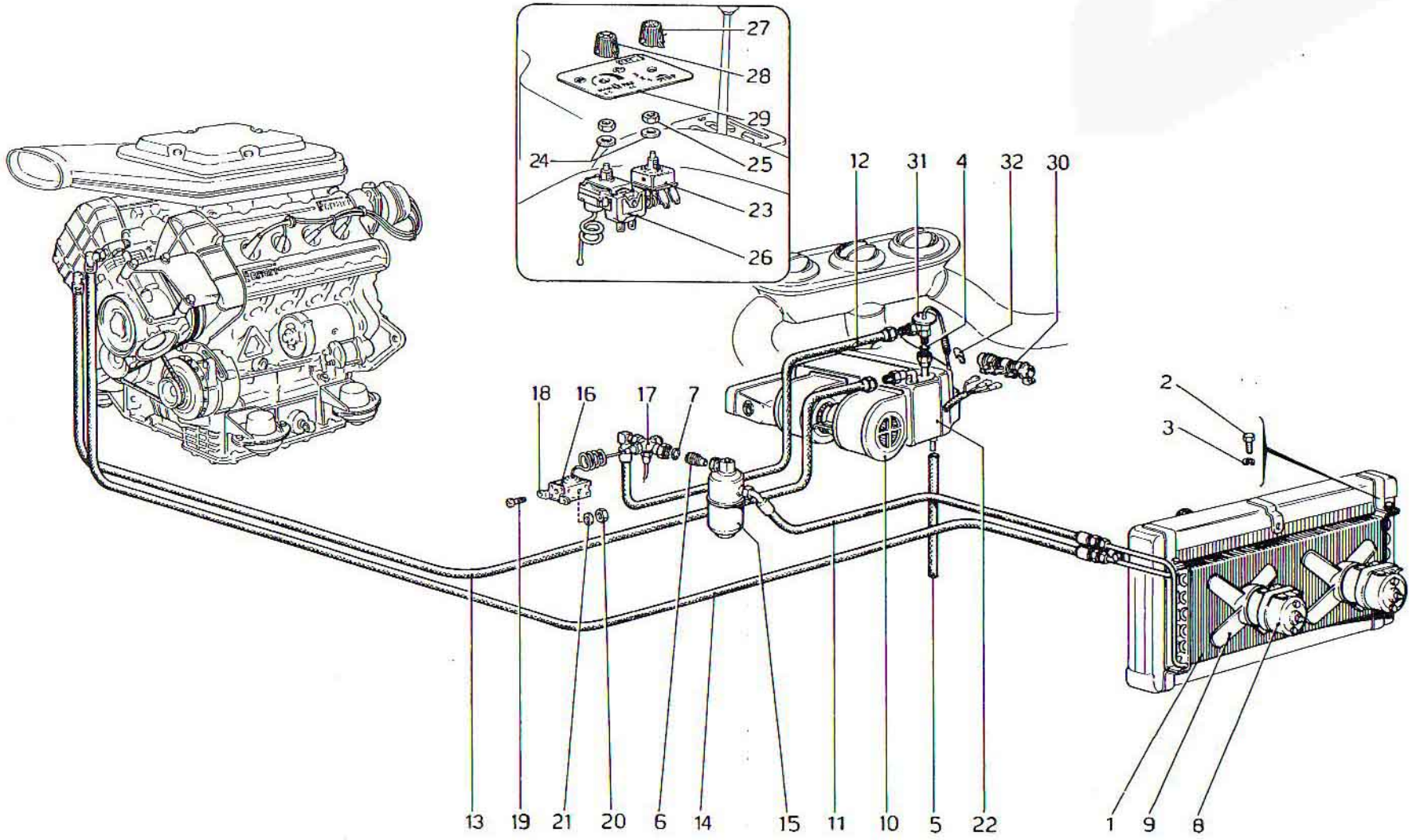

Ferrari Dino 308 GT4

IMPIANTO ARIA CONDIZIONATA
(Vale dal N. 12180)

Note:

TAV. 40/A

ESPONENTE MODIFICA:

DATA: **MAGGIO 1976**