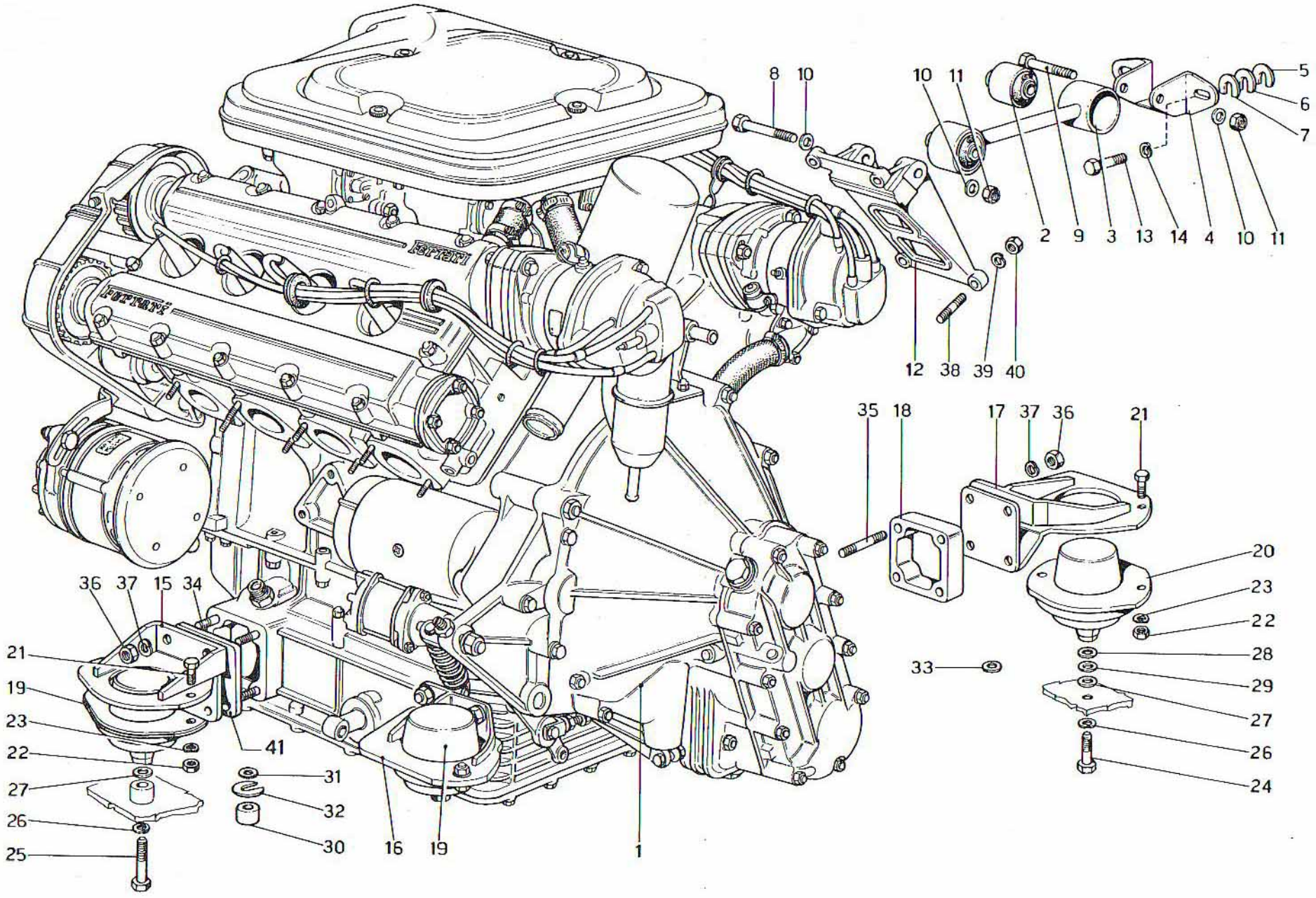

Ferrari Dino 308 GT4

GRUPPO MOTORE - CAMBIO E SUPPORTI

Note: _____

TAV. 1

ESPONENTE MODIFICA:

DATA: **MAGGIO 1976**