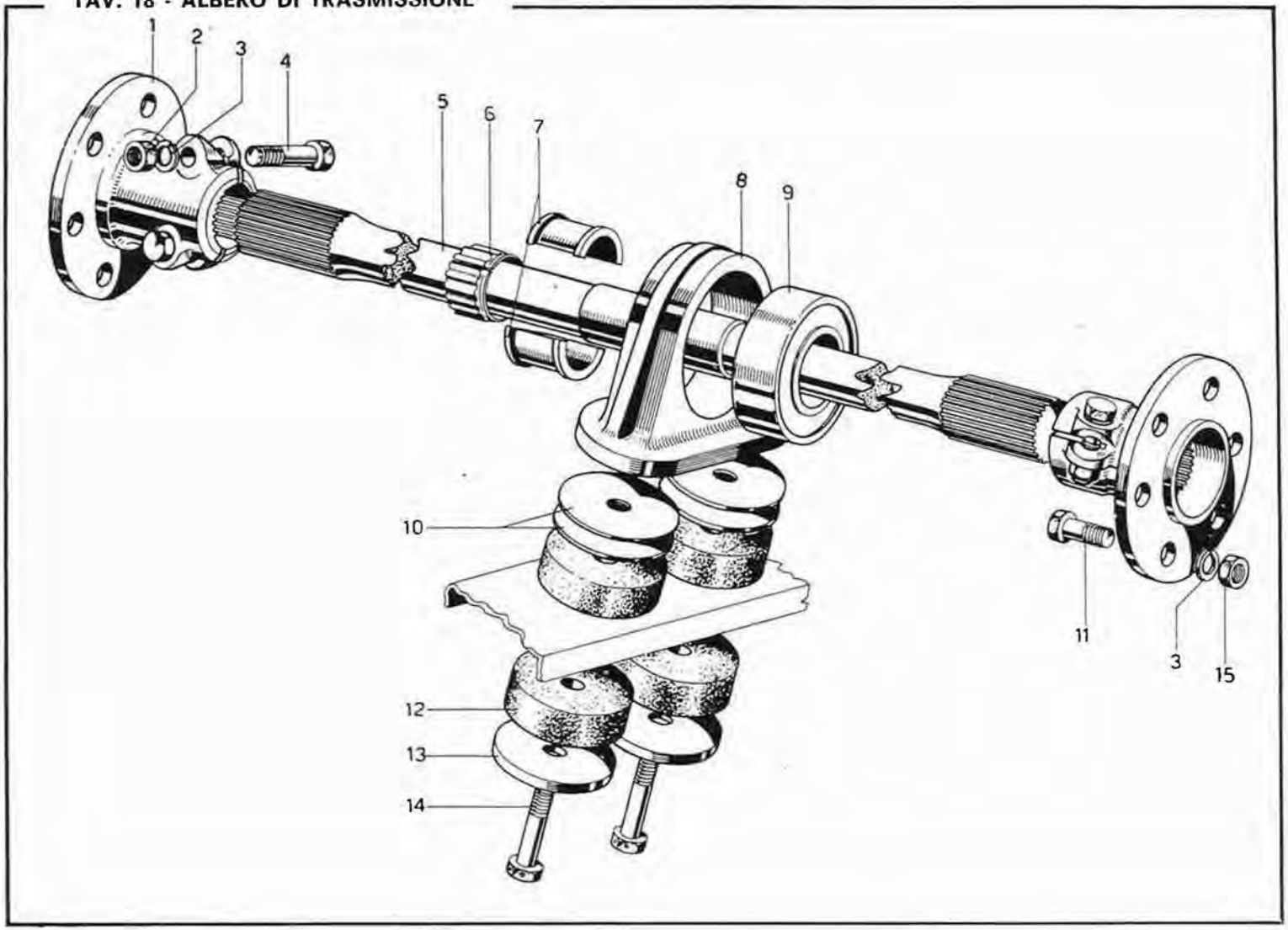TAV. 18 - ALBERO DI TRASMISSIONE