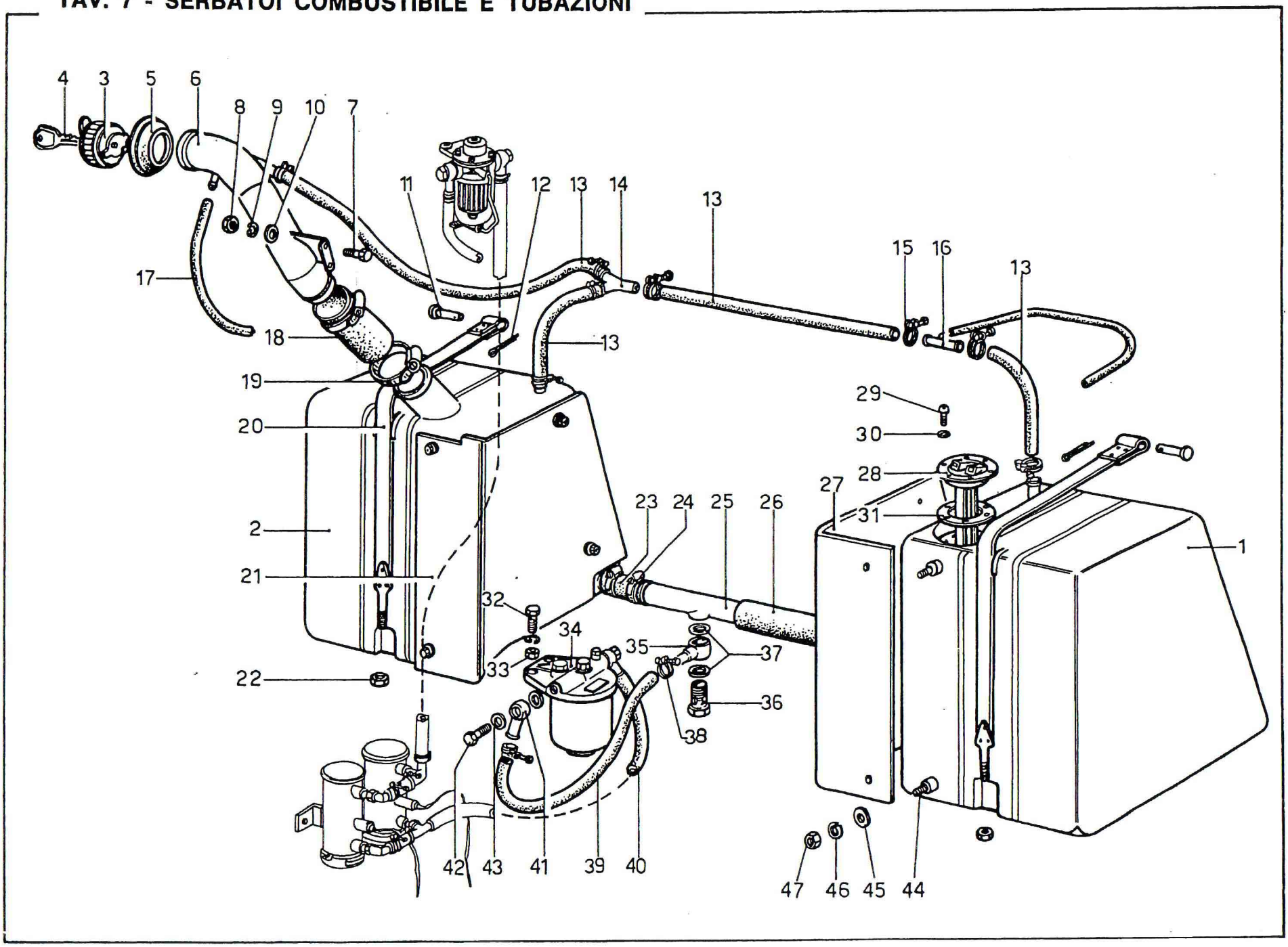TAV. 7 - SERBATOI COMBUSTIBILE E TUBAZIONI