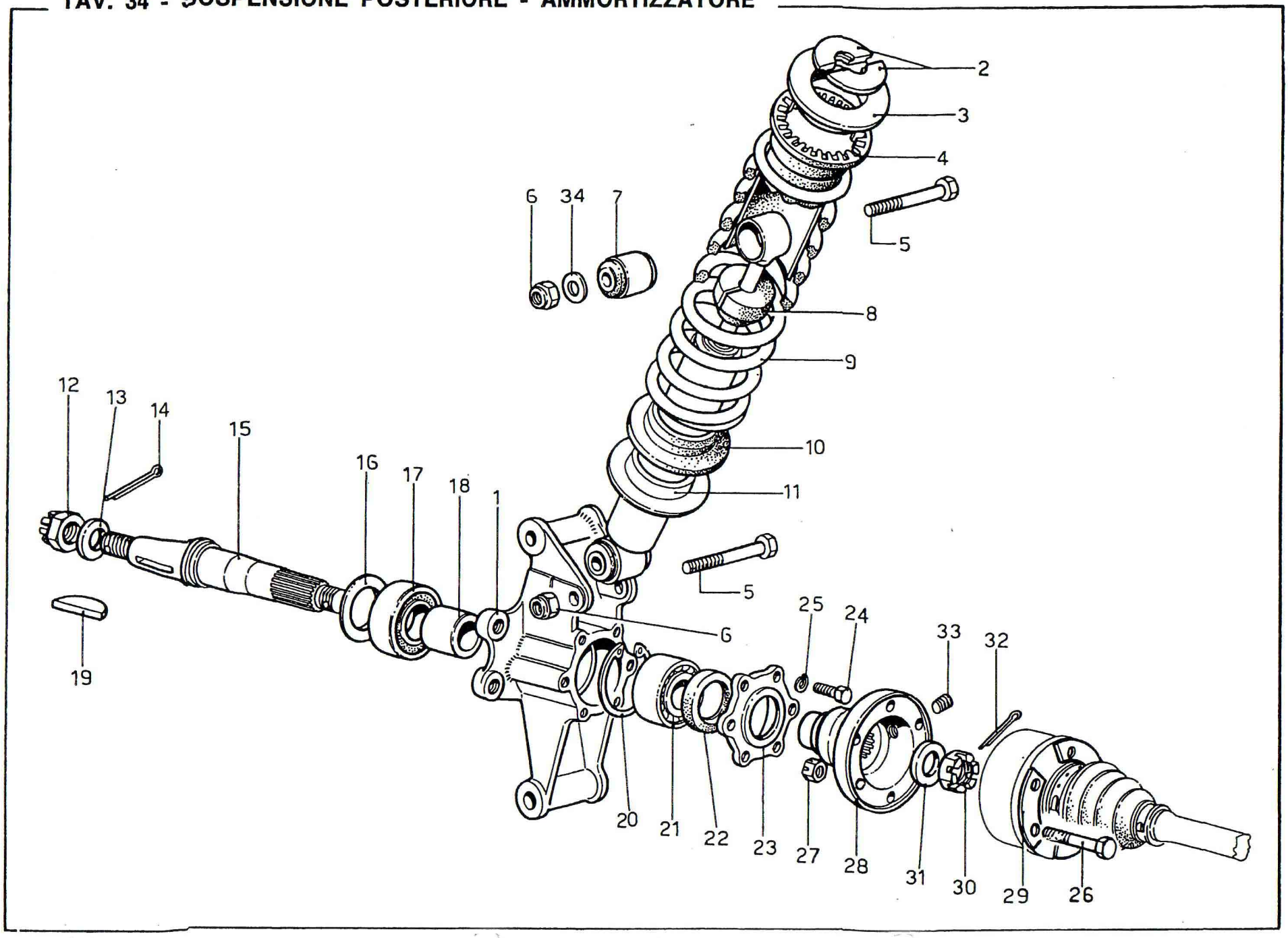TAV. 34 - SOSPENSIONE POSTERIORE - AMMORTIZZATORE