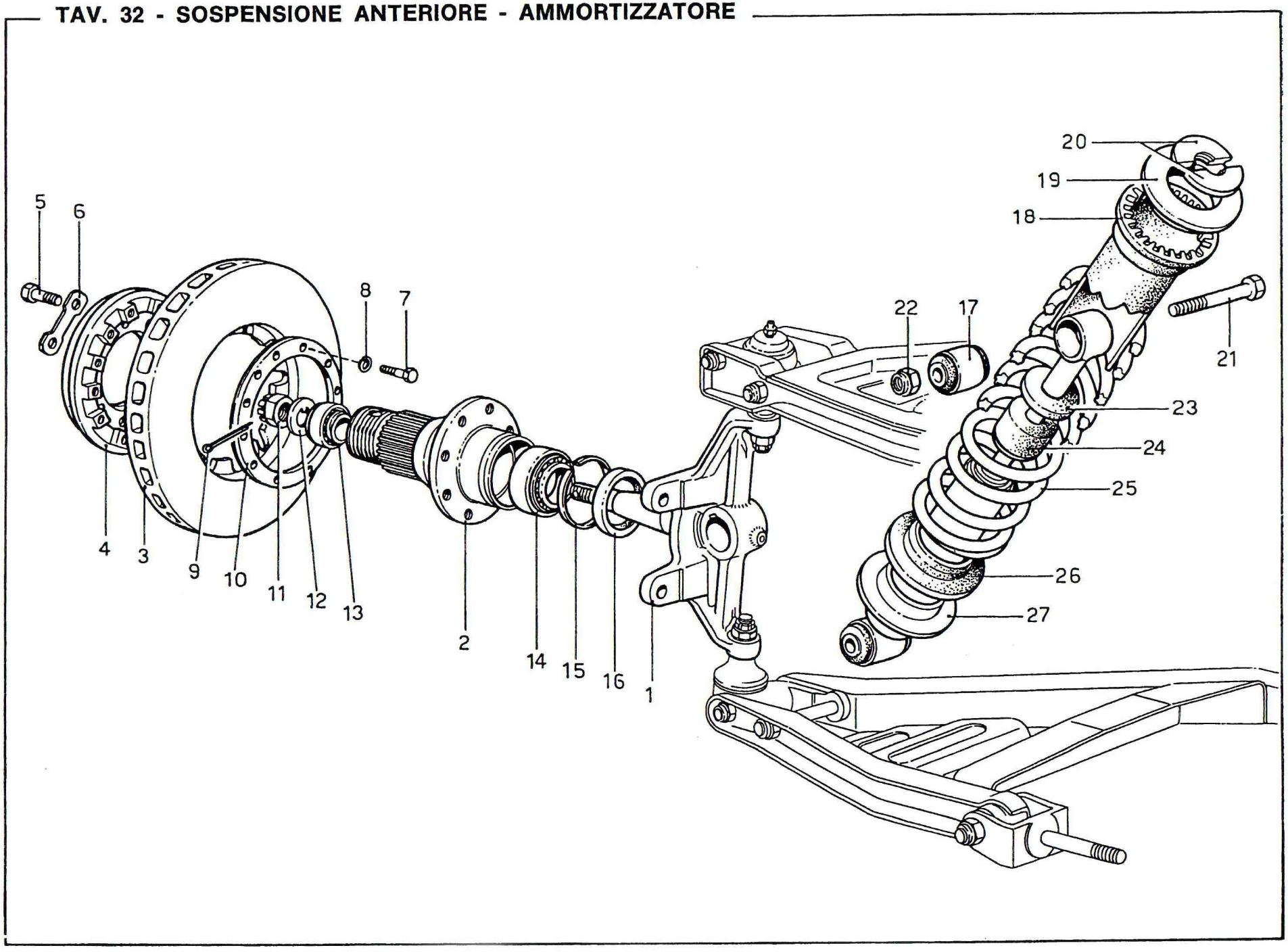TAV. 32 - SOSPENSIONE ANTERIORE - AMMORTIZZATORE