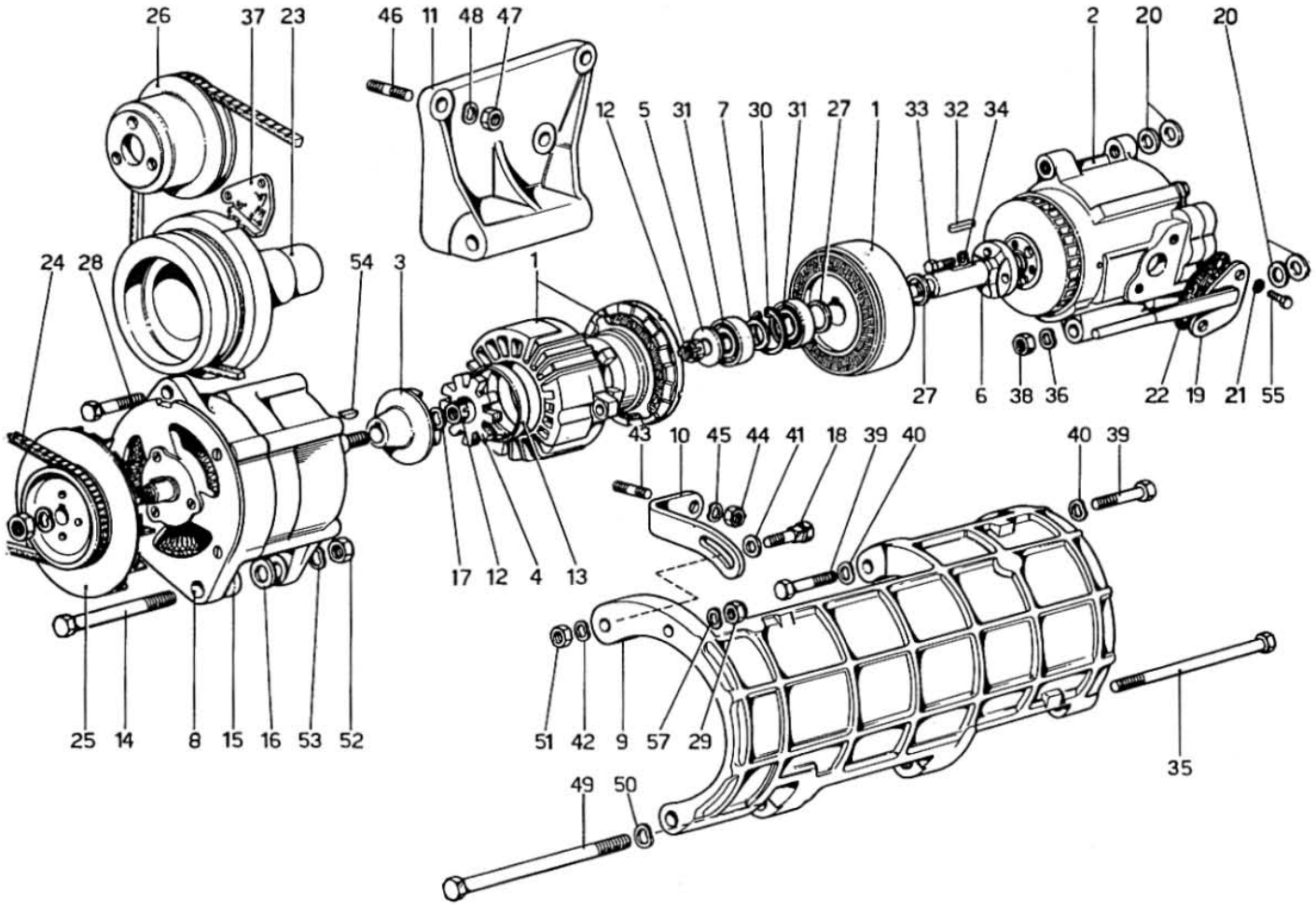

Ferrari Dino 246 GT

POMPA ARIA E ALTERNATORE

Note:

TAV. 44

ESPONENTE MODIFICA: