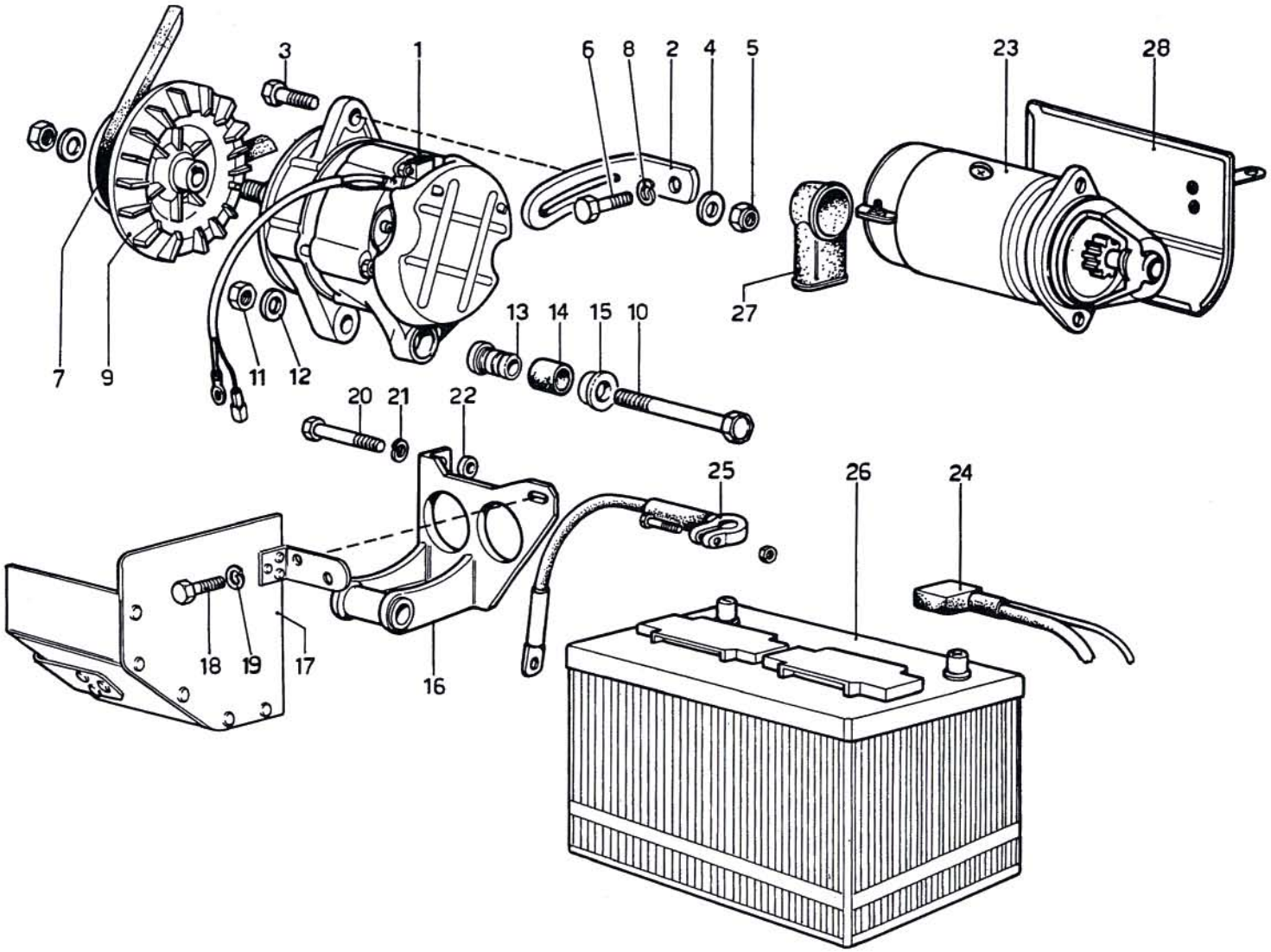

Ferrari Dino 246 GT
COUPE E SPYDER

GENERAZIONE DI CORRENTE - MOTORINO AVVIAMENTO

Note: _____

TAV. 37

ESPONENTE MODIFICA:

DATA: **NOVEMBRE 1975**