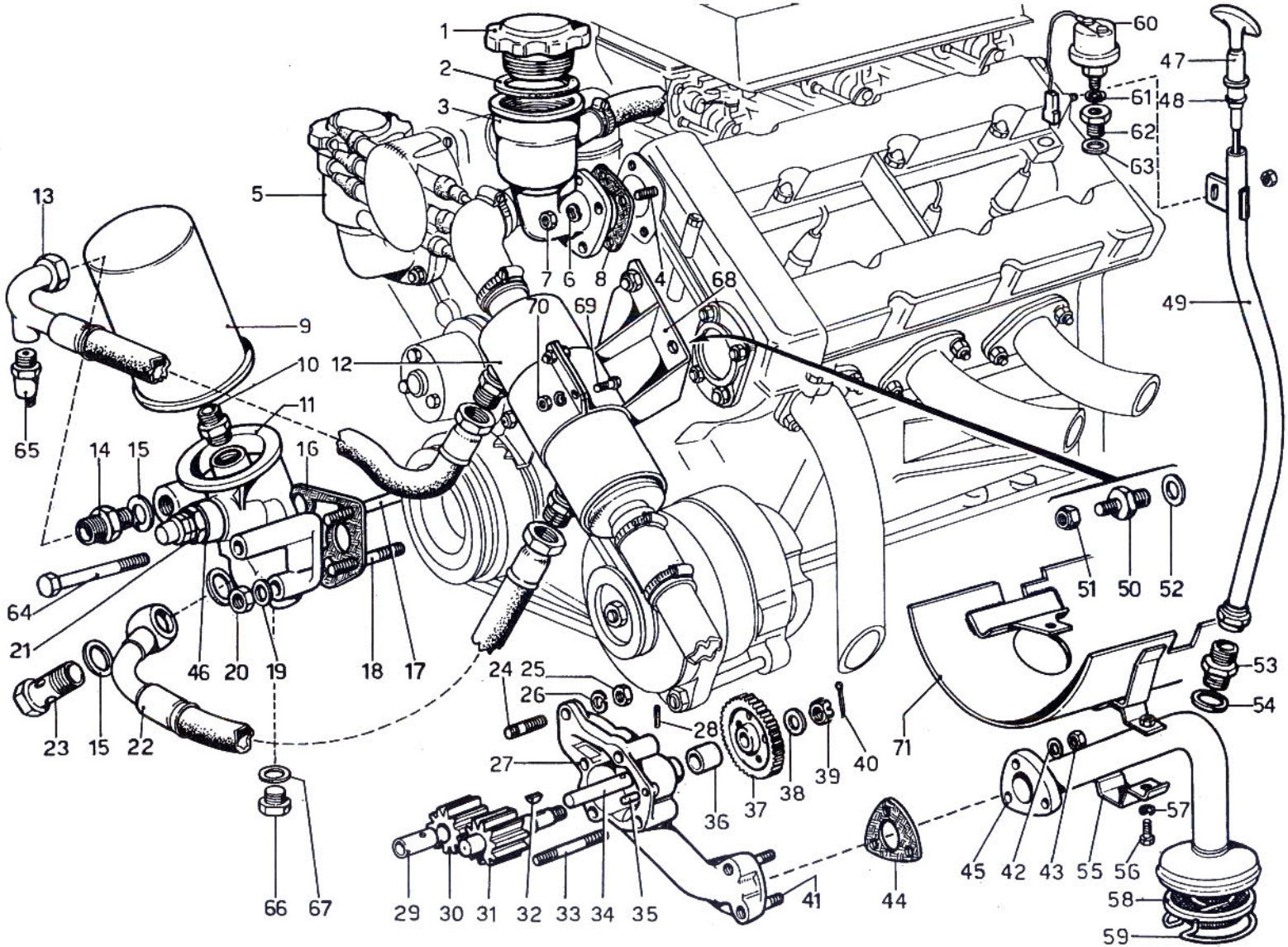

Ferrari Dino 246 GT

COUPE E SPYDER

LUBRIFICAZIONE MOTORE

Note: _____

TAV. 13

ESPONENTE MODIFICA:

DATA: **NOVEMBRE 1975**