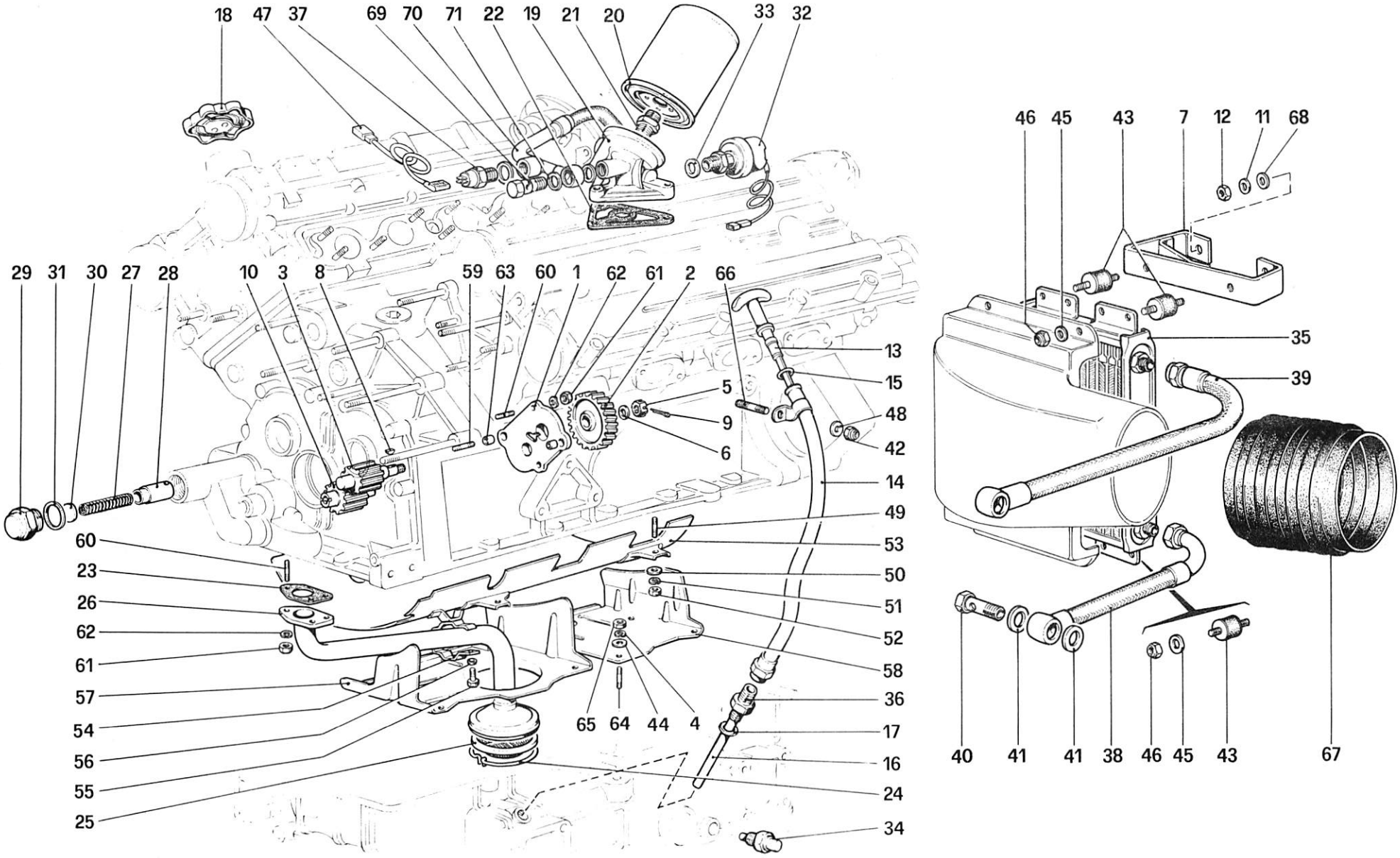

03400

208 TURBO

LUBRIFICAZIONE

TAV. 16

DATA : GIUGNO 1982