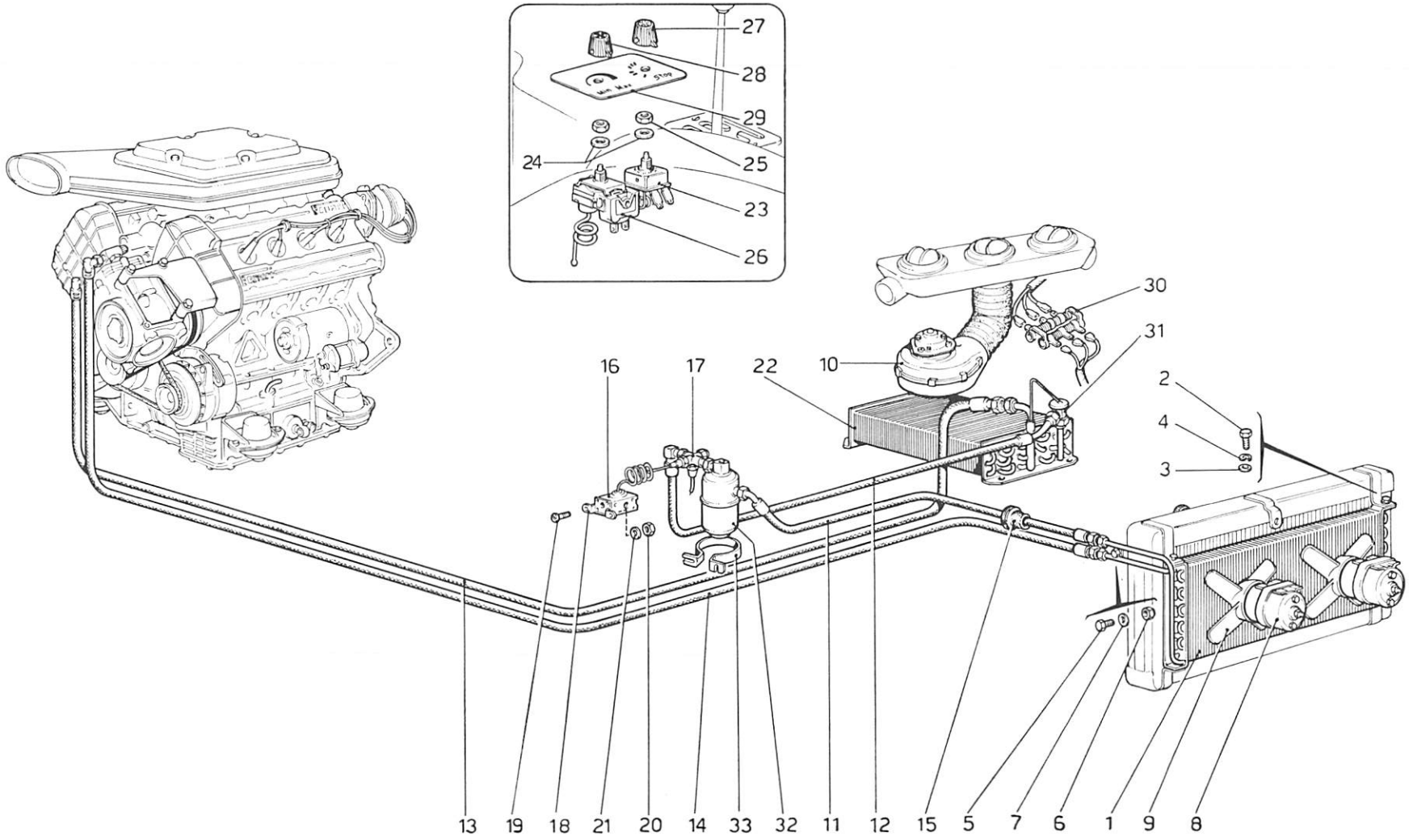

Ferrari Dino 208 GT4

IMPIANTO ARIA CONDIZIONATA

Note: _____

TAV. 40

ESPONENTE MODIFICA:

DATA: **GIUGNO 1975**