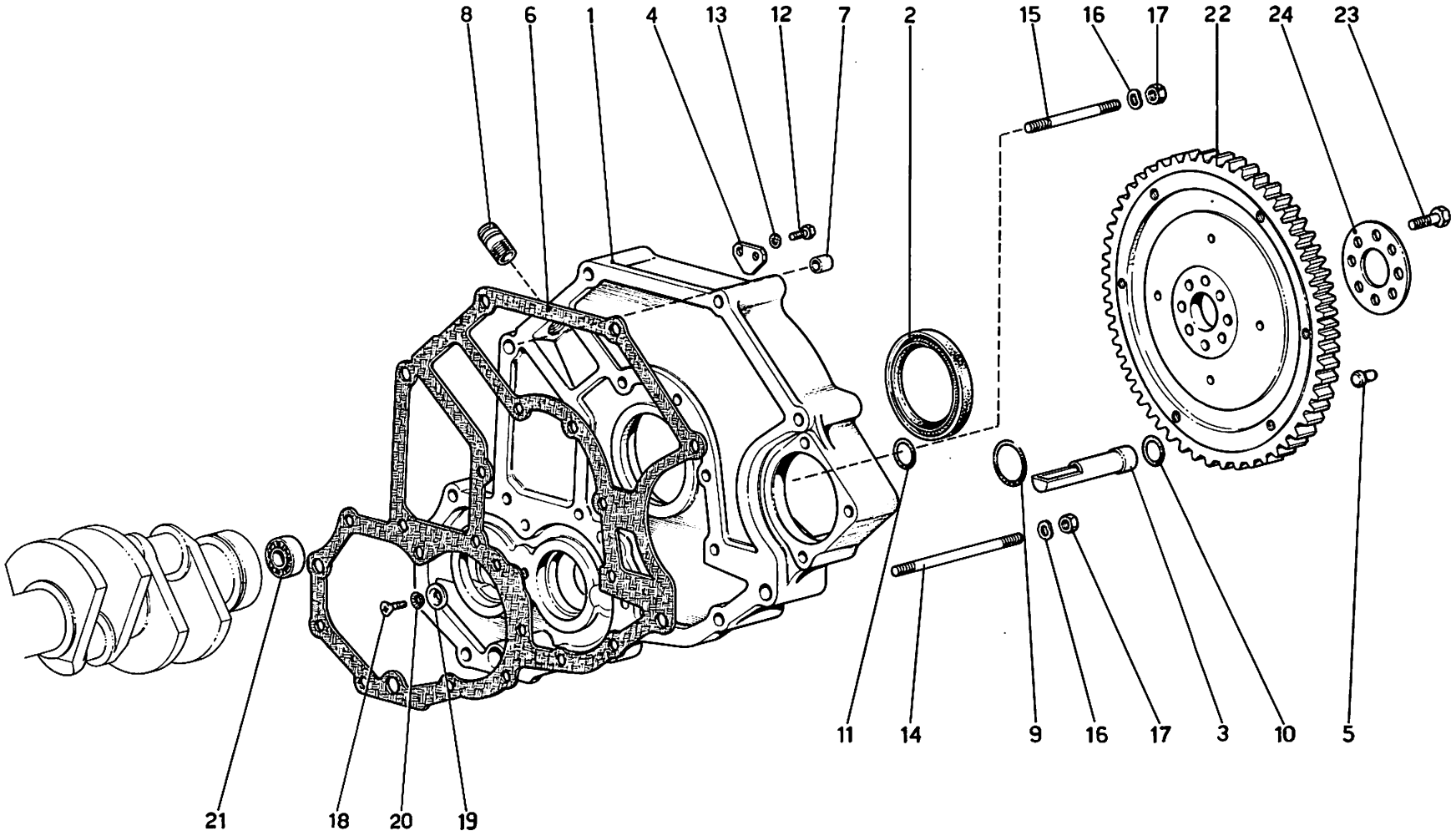

Ferrari Dino 208 GT4

CORPO INTERMEDIO E VOLANO MOTORE

Note: _____

TAV. 4

ESPONENTE MODIFICA:

DATA: **GIUGNO 1975**