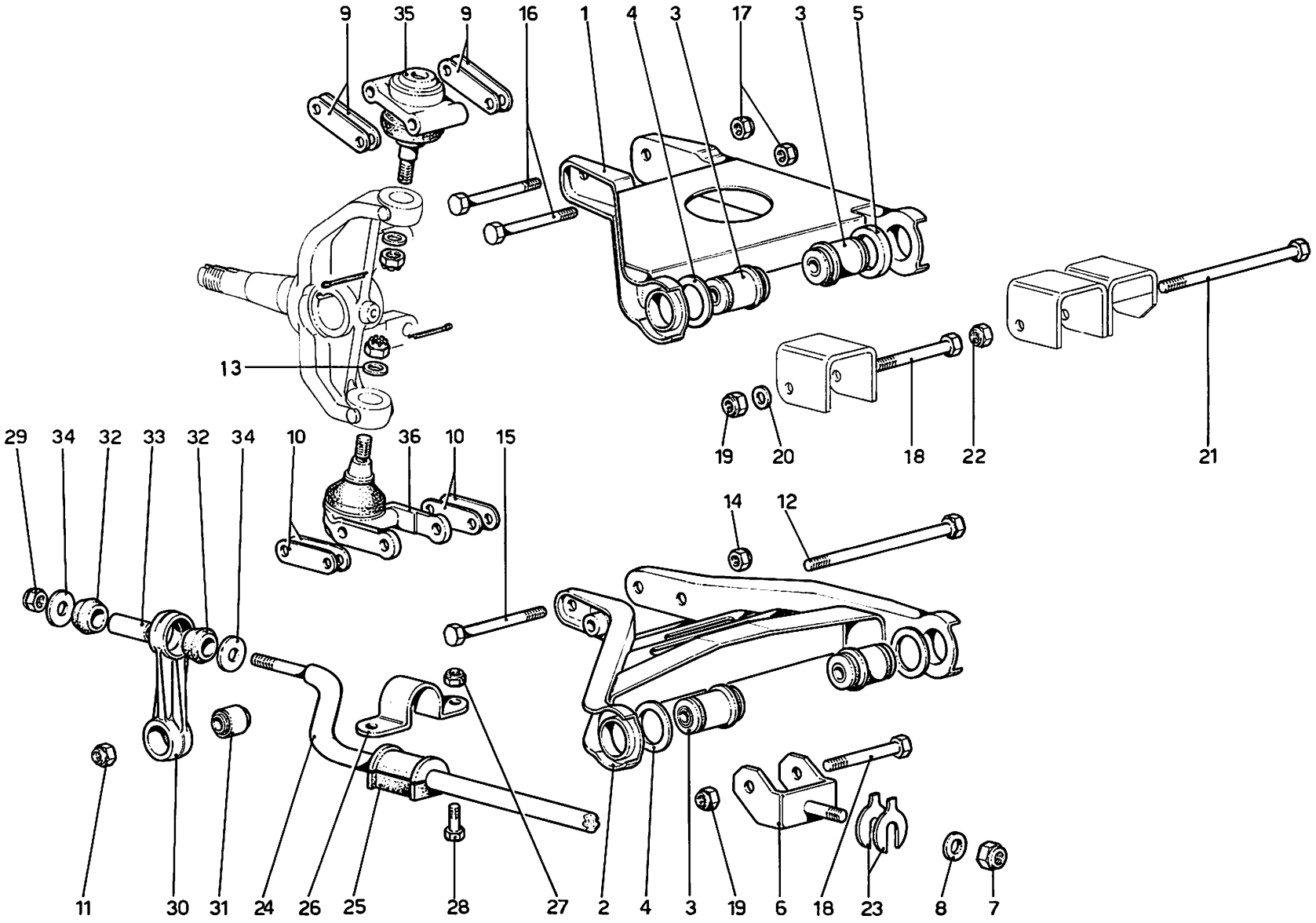

Ferrari Dino 208 GT4

SOSPENSIONE ANTERIORE - LEVE

Note: _____

TAV. 34

ESPONENTE MODIFICA:

DATA: **GIUGNO 1975**