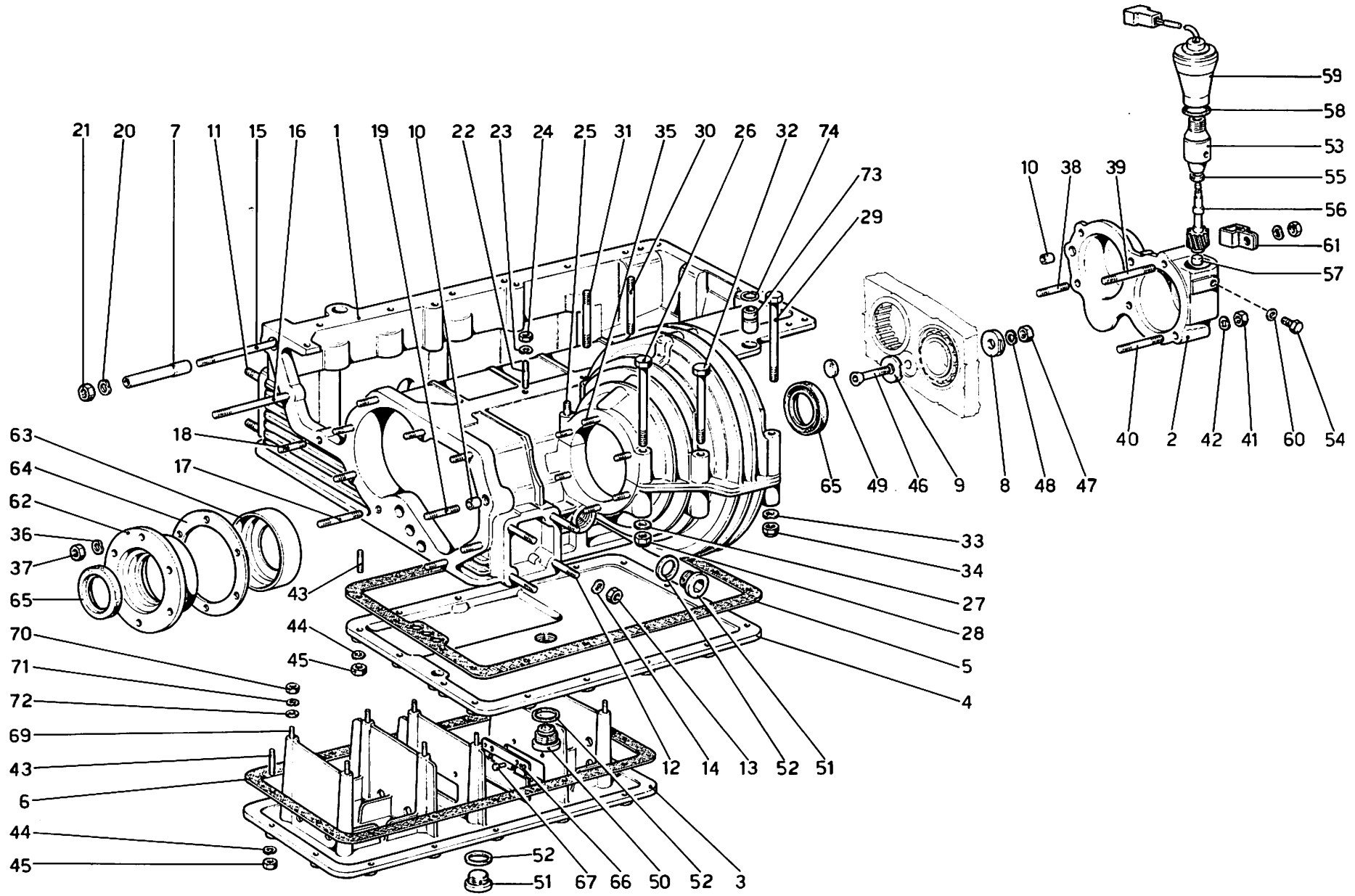

Ferrari Dino 208 GT4

SCATOLA CAMBIO - DIFFERENZIALE E COPPA OLIO

Note: _____

TAV. 21

ESPONENTE MODIFICA:

DATA: **GIUGNO 1975**