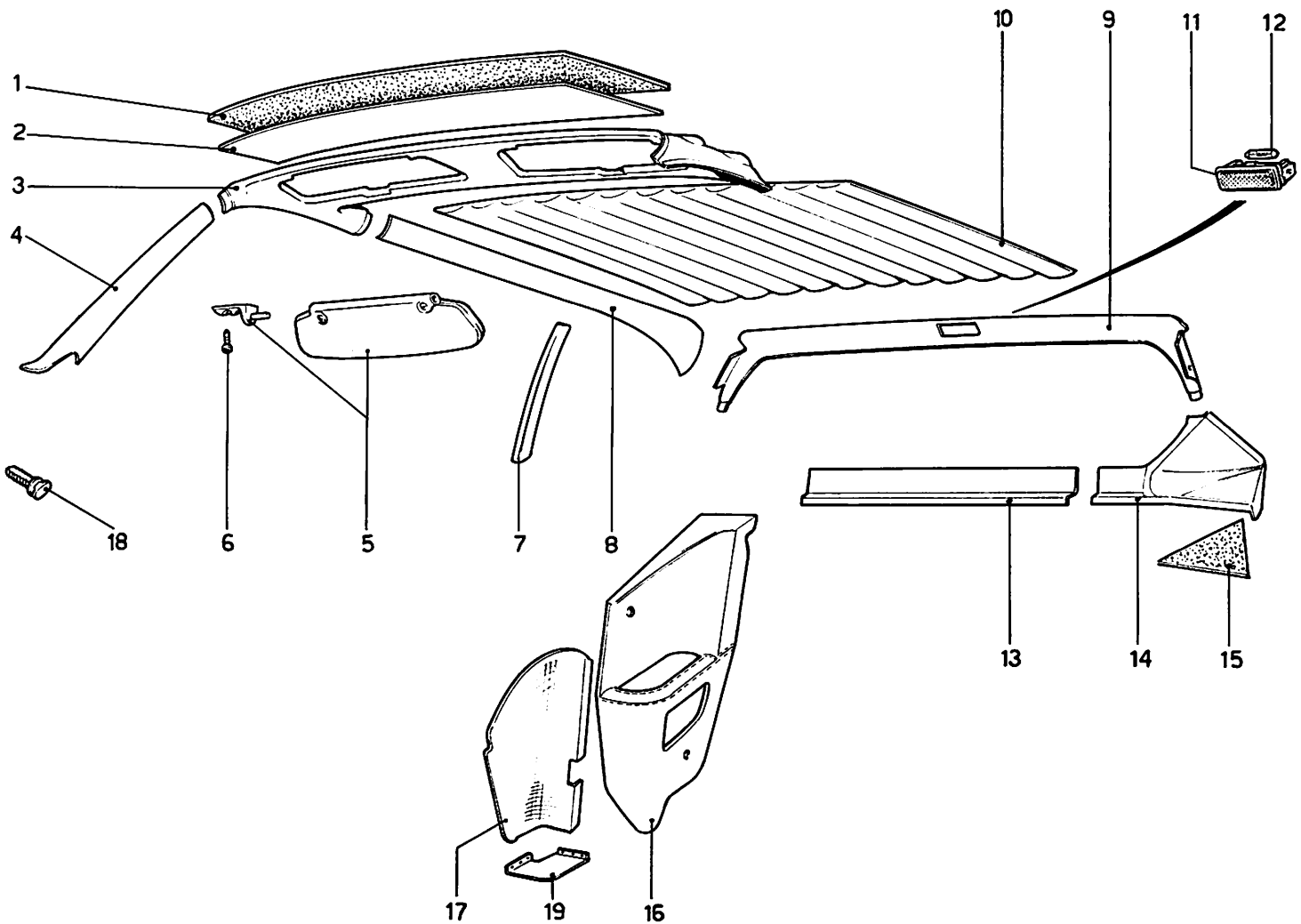

Ferrari Dino 208 GT4

ACCESSORI E RIVESTIMENTI INTERNI

Note: _____

TAV. 114

ESPONENTE MODIFICA:

DATA: **GIUGNO 1975**