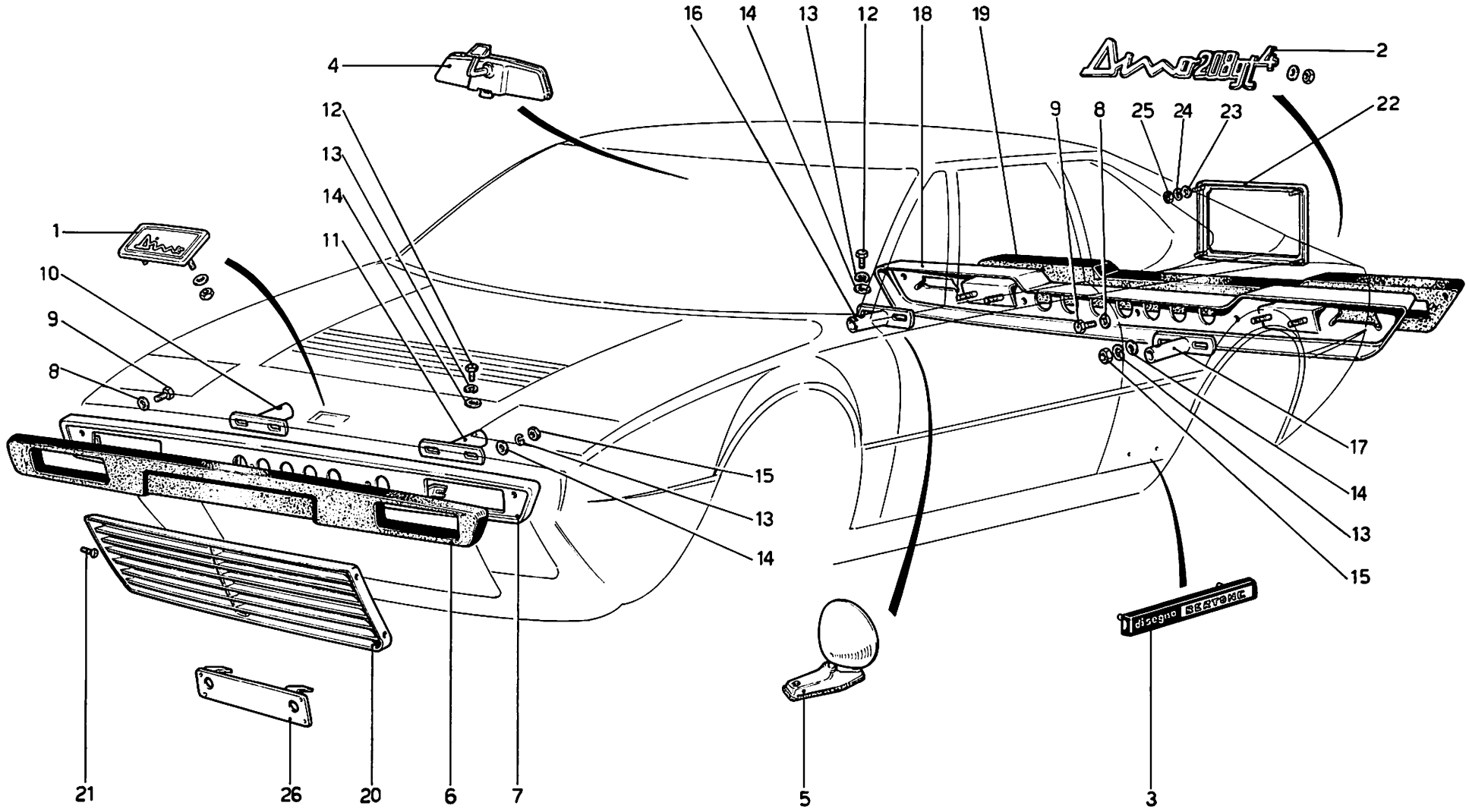

Ferrari Dino 208 GT4

PARAURTI E MODANATURE

Note: _____

TAV. 111

ESPONENTE MODIFICA:

DATA: **GIUGNO 1975**