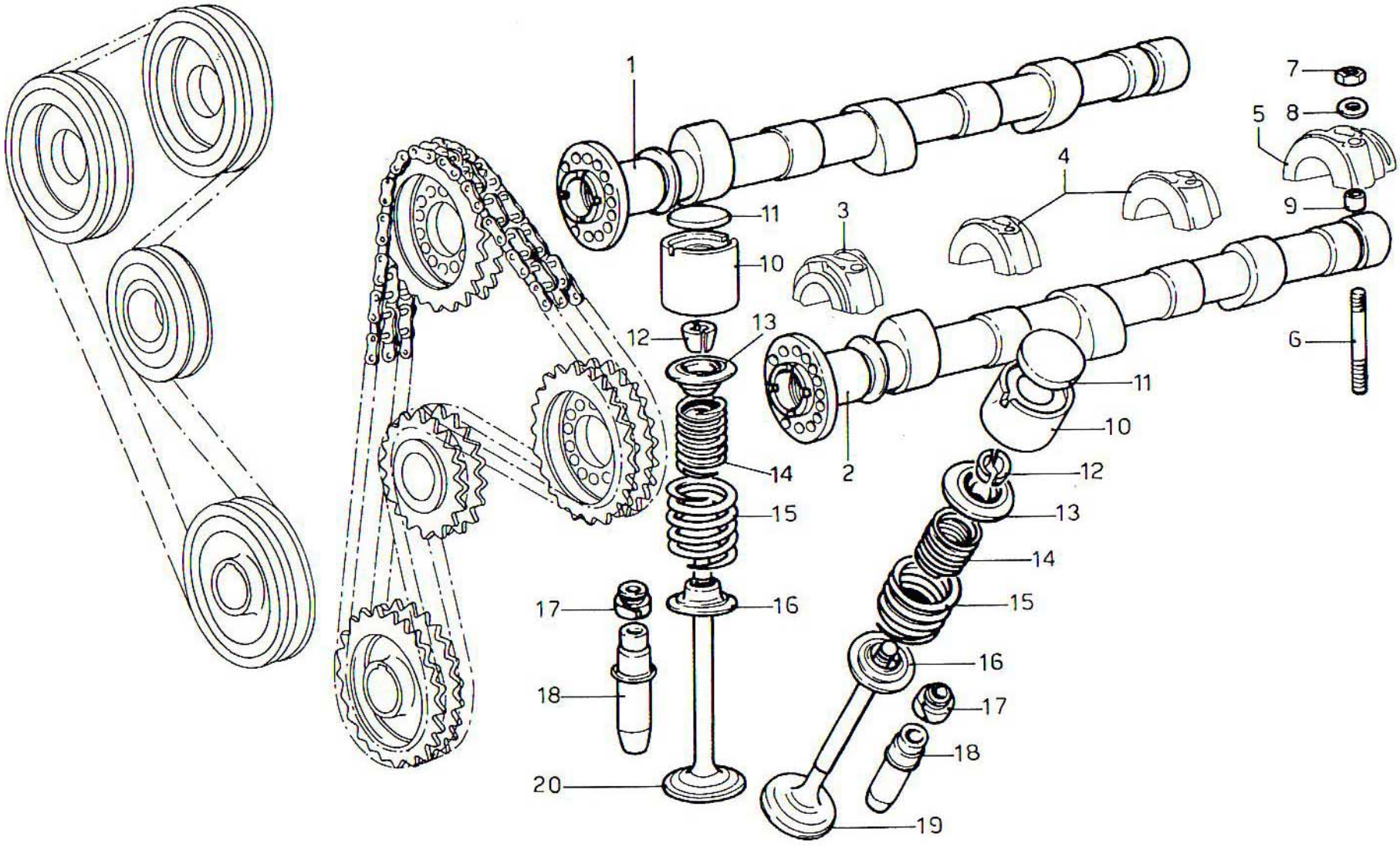TAV. 6 - DISTRIBUZIONE