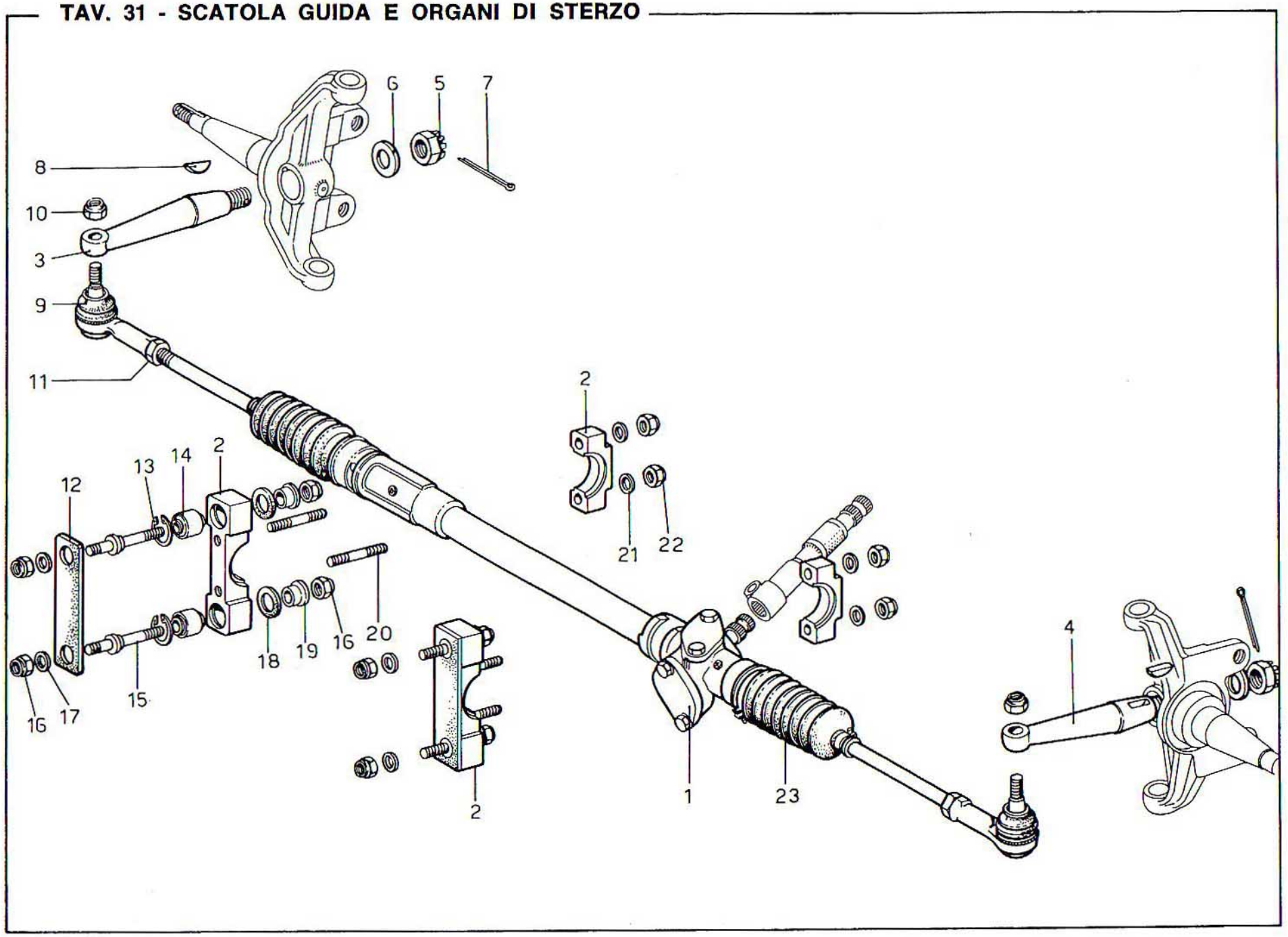TAV. 31 - SCATOLA GUIDA E ORGANI DI STERZO