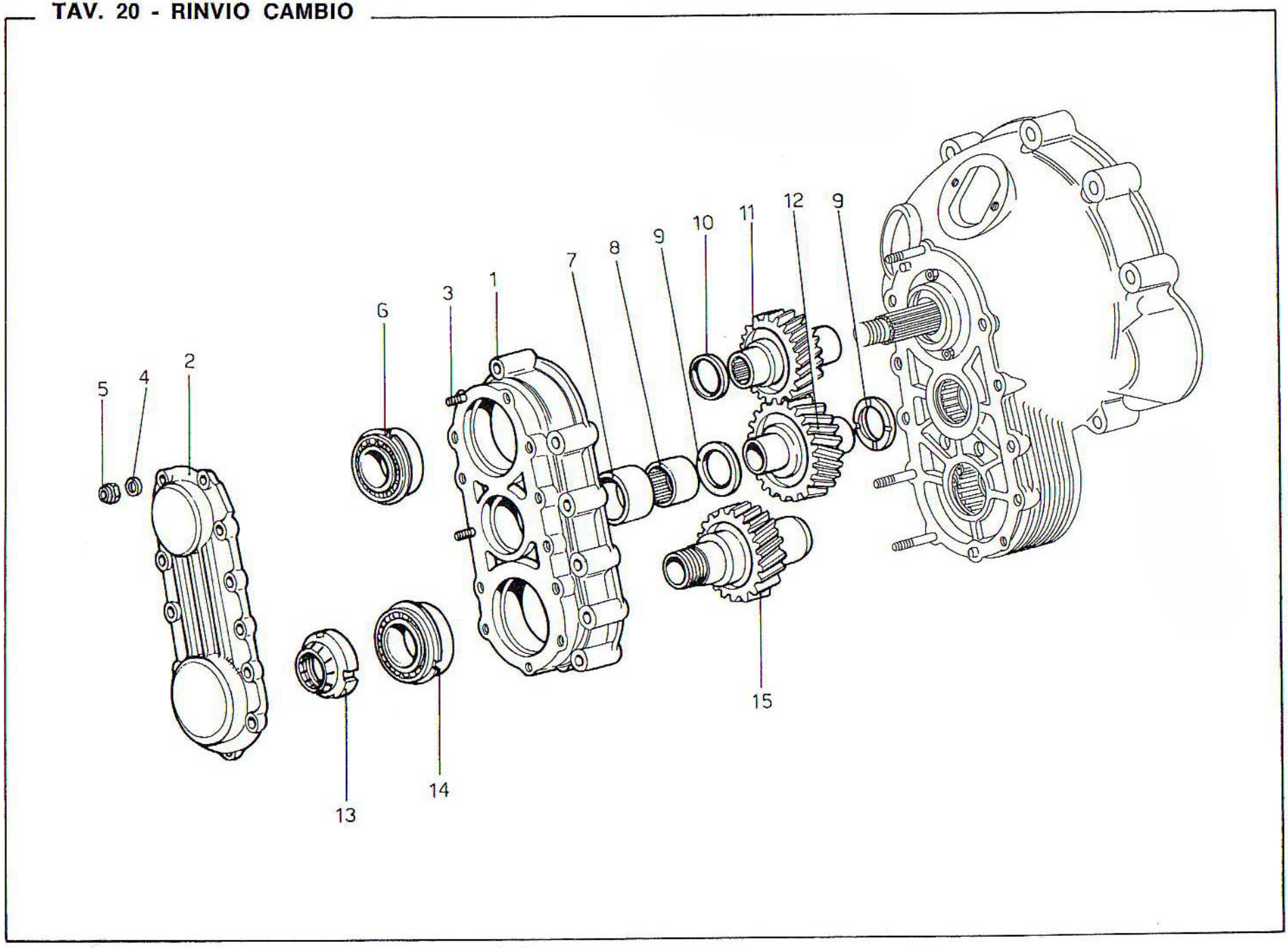TAV. 20 - RINVIO CAMBIO