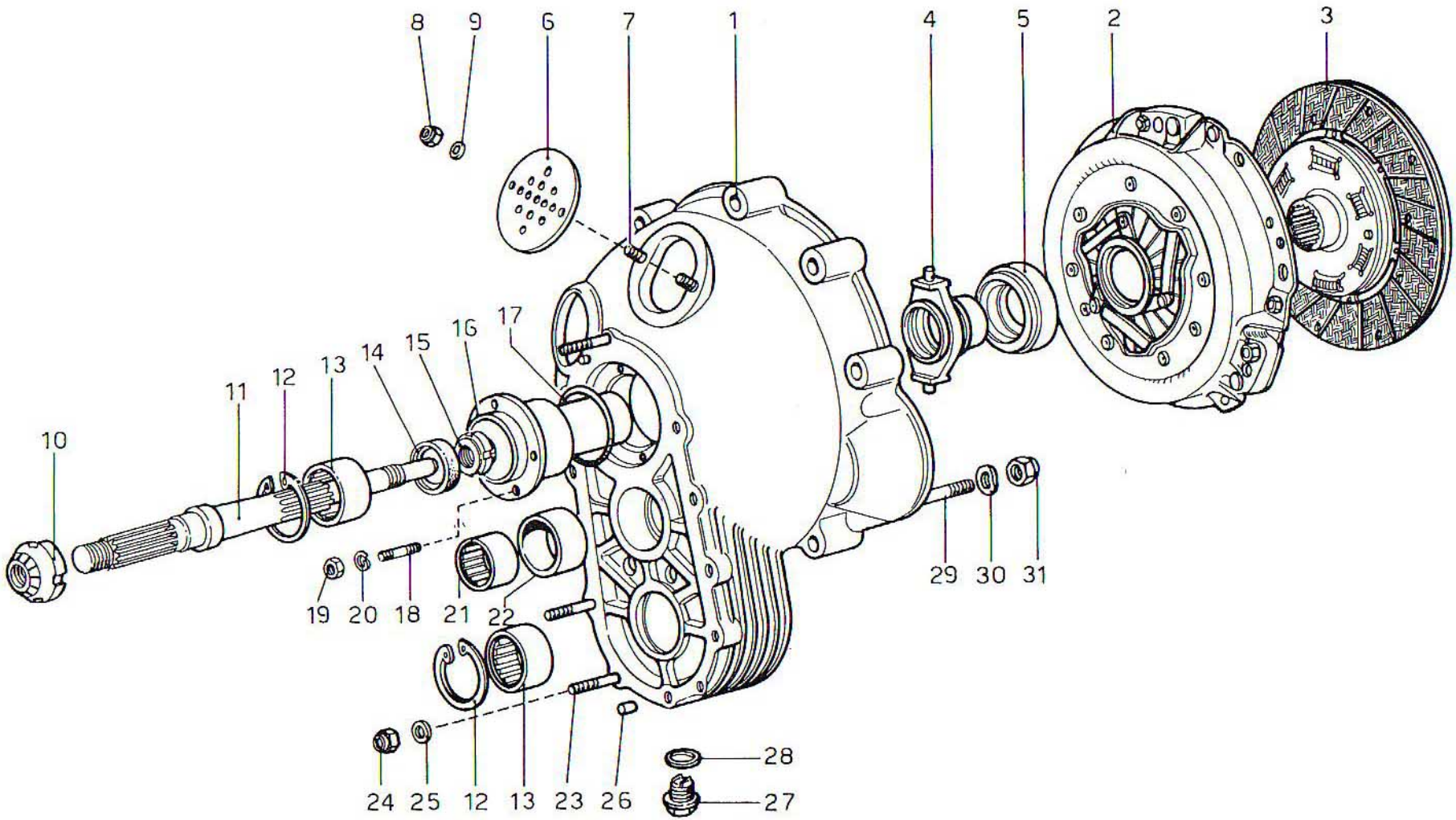TAV. 19 - GRUPPO FRIZIONE E CAMPANA