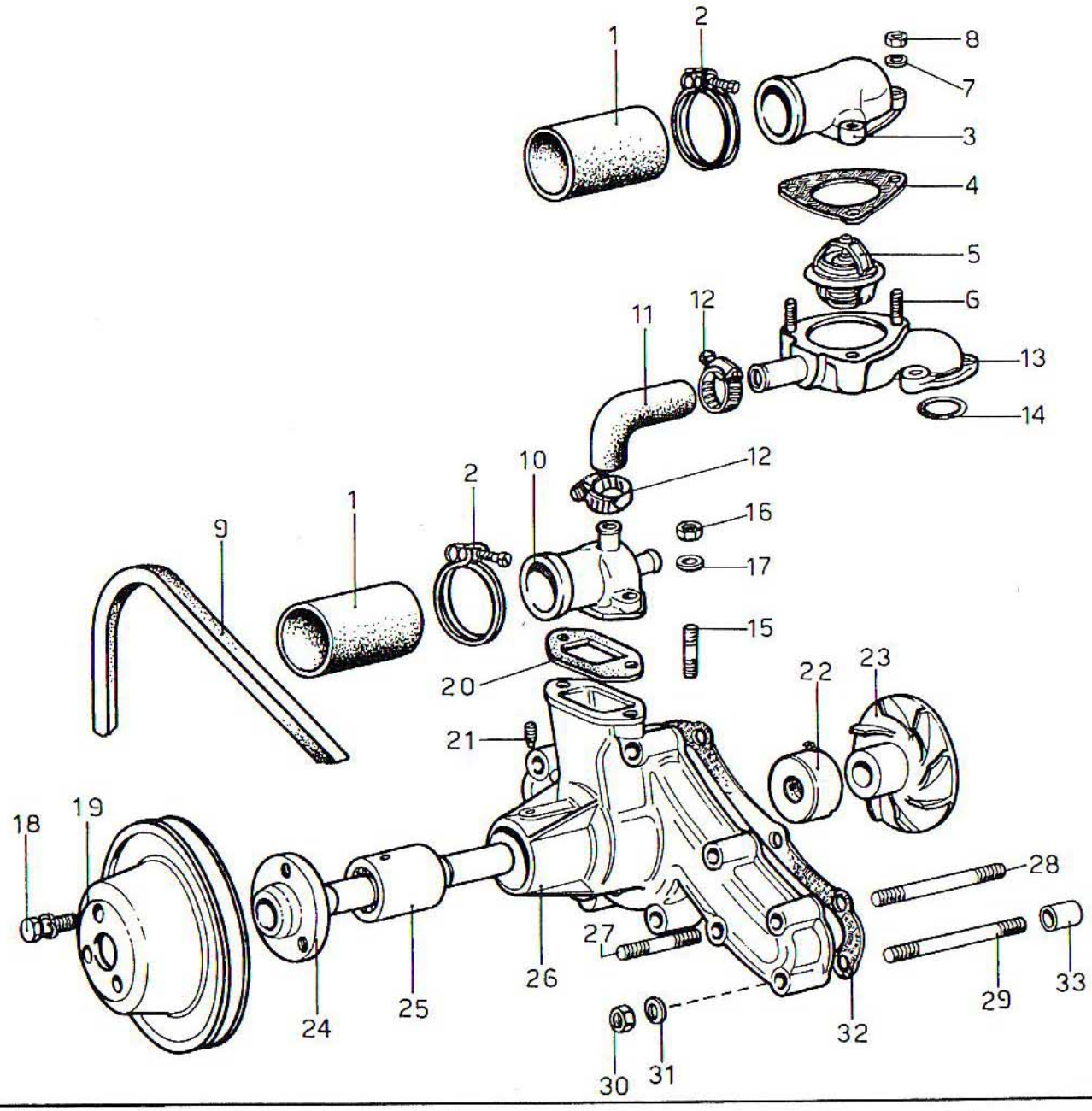TAV. 16 - POMPA ACQUA E TUBAZIONI