GRUPPO EBANISTERIA
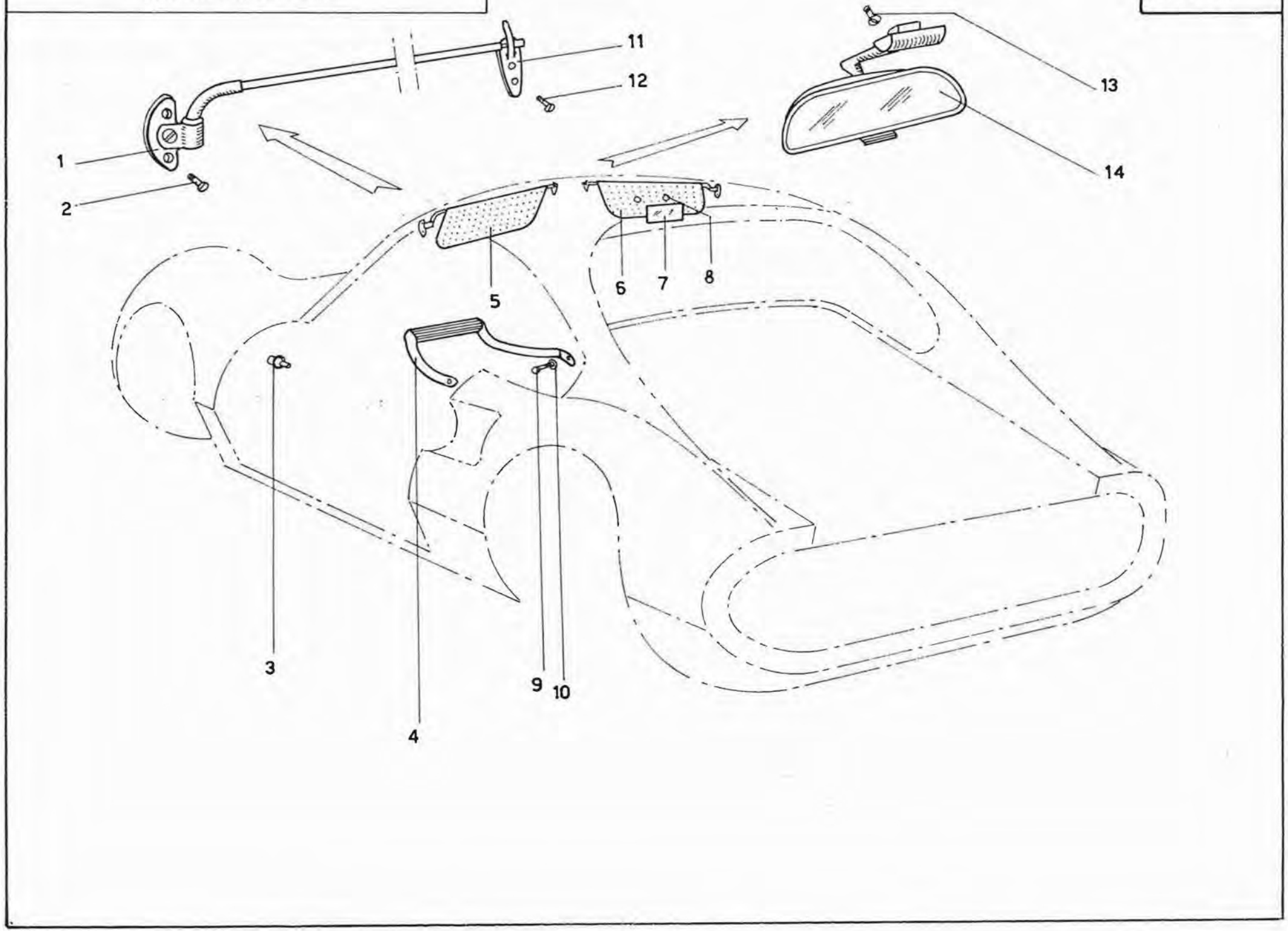
Tav. 24