GRUPPO COFANO ANTERIORE
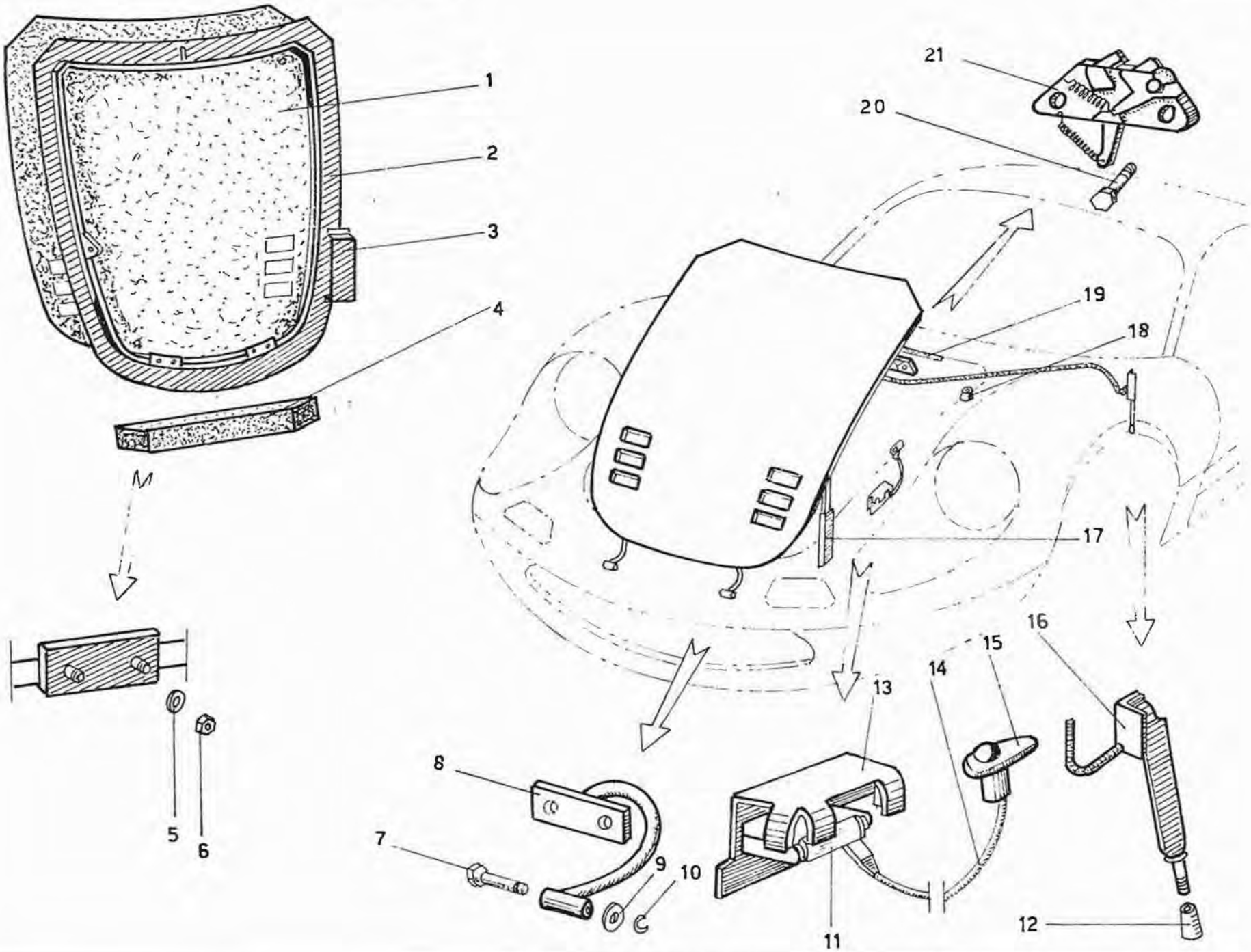
Tav. 7